STANLEY®

BOSTITCH®

© Stanley Bostitch

216 SERIES

GB Not to be reproduced without permission. Copies of this document do not constitute CE compliance for the products.

FR Reproduction interdite sans permission préalable. Les copies non autorisées de ce document ne signifient en rien que les produits soient conformes aux normes CE.

DE Vervielfältigung nicht ohne Genehmigung gestattet. Unzulässig erstellte Kopien dieses Dokuments erfüllen nicht die CE-Richtlinien für Produkte.

NL Mag niet worden vermenigvuldigd zonder toestemming. Onrechtmatige kopieën van dit document willen niet zeggen dat de producten voldoen aan de CE-vereisten.

DK Må ikke reproduceres uden tilladelse. Uautoriseret kopiering af dette dokument indeer ikke CE overholdelse for produkterne.

FI Ei saa jäljentää ilman lupaa. Tämä ei ... man valtuutusta tehdyt kopiot eivät muodosta tuotteille CE-vaatimuksiksi ...

GR Απαγορεύεται η αναπαραγωγή χωρίς προηγούμενη άδεια. Τα μη εξουσιοδοτημένα αντίγραφα τοῦ παρόντος εγγράφου δεν αποτελούν συμμόρφωση ... ντα.

IT Vietata la riproduzione senza permesso. Le copie non autorizzate di questo documento non garantiscono la conformità CE per i relativi prodotti.

NO Skal ikke reproduseres uten tillatelse. Ikke godkjente kopier av dette dokumentet oppfyller ikke kravene for CE-merking for produktet.

PT Reprodução proibida sem autorização prévia. As cópias não autorizadas deste documento não estão em conformidade com a CE para os produtos.

ES Prohibida la reproducción sin permiso. Las copias no autorizadas de este documento no suponen la conformidad con las normas CE de los productos.

SE Prohibida ... zadas de este documento no suponen ...

PL Niniejsze ... lenia. Nieautoryzowane kopie niniejszego ... E prezentowanych produktów ...

CZ Niniejsze ... lenia. Nieautoryzowane kopie niniejszego ... entowanych produktów ...

SK Rozmnožovanie ... entu nie sú v súlade ...

HU A dokumentum ... élkül sokszorosítás ...

RO Reproducerea neautorizată este interzisă. Copiile neautorizate ale acestui document nu reprezintă conformitatea CE pentru produse.

GB TOOL TECHNICAL DATA (ORIGINAL INSTRUCTIONS)
FR DONNÉES TECNIQUES (TRADUCTION DE L'ORIGINAL)
DE TECHNISCHE GERÄTEDATEN (ÜBERSETZUNG DES ORIGINALS)
NL TECHNISCHE SPECIFICATIE (VERTALING VAN ORIGINEEL)
DK TEKNISKE DATA (OVERSÆTTELSE AF ORIGINAL)
FI TEKNISET TIEDOT (KÄÄNNÖS ALKUPERÄISESTÄ)
GR Τεχνικά στοιχεία(ΜΕΤΑΦΡΑΣΗ ΑΠΟ ΤΟ ΠΡΩΤΟΤΥΠΟ)
IT DATI TECNICI (TRADUZIONE DELL'ORIGINALE)
NO TEKNISKE DATA (OVERSETTELSE FRA ORIGINAL)
PT ESPECIFICAÇÕES TÉCNICAS (TRADUÇÃO DO ORIGINAL)
ES ESPECIFICACIONES TÉCNICAS (TRADUCCIÓN DEL ORIGINAL)
SE TEKNISK DATA (ÖVERSÄTTNING AV ORIGINAL)
PL DANE TECHNICZNE NARZĘDZI (TŁUMACZENIE Z WERSJI ORYGINALNEJ)
CZ TECHNICKÁ DATA NÁSTROJE (PŘEKLAD ORIGINÁLU)
SK TECHNICKÉ PARAMETRE (PREKLAD ORIGINÁLU)
HU A SZERSZÁM MŰSZAKI ADATAI (EREDETI SZÖVEG FORDÍTÁSA)
RO FIŞA TEHNICĂ A SCULEI (TRADUCEREA VERSIUNII ORIGINALE)

www.bostitch.eu

CE

		21663B-A-E	21671B-A-E	21671B-E	21671B-LN-E	21680B-E & 21680B-A-E & 21680B-EXP	21680B-ALM-E	21680B-LN-E	21680B-LN-E	21684B-E & 21684B-EXP	21697B-E	216SJKB-E
A	Length mm.	221	221	221	221	221	353	353	221	221	221	221
B	Height mm.	150	150	150	150	150	150	150	150	150	150	150
C	Width mm.	40	40	40	40	40	40	40	40	40	40	40
D	Weight Kg.	0.853	0.853	0.853	0.912	0.807	1.012	1.012	0.894	0.826	0.813	0.813
E	Noise LPA, 1s, d	68.1	68.1	63.9	67.3	68.4	68.7	68.5	68.6	68.1	67.3	64.4
F	Noise LWA, 1s, d	74.8	74.8	74.1	74.9	75.8	76.1	75.9	75.0	75.7	75.6	74.0
G	Noise LPA, 1s, 1m	61.80	61.80	61.10	61.90	62.80	63.10	62.90	62.00	62.70	62.60	61.00
H	Vibration m/s	2.472 m/s2	2.471 m/s2	2.487 m/s2	2.466 m/s2	2.497 m/s2	2.495 m/s2	2.467 m/s2	2.483 m/s2	2.566 m/s2	2.490 m/s2	2.496 m/s2
I	Pmax Bar	8.4	8.4	8.4	8.4	8.4	8.4	8.4	8.4	8.4	8.4	8.4
J	Pmin Bar	4.9	4.9	4.9	4.9	4.9	4.9	4.9	4.9	4.9	4.9	4.9
K	Air consumption per shot @ 5.6 Bar	0.017	0.017	0.017	0.017	0.017	0.017	0.017	0.017	0.017	0.017	0.017
L	Activation type	TRIGGER	TRIGGER	TRIGGER	TRIGGER	TRIGGER	TRIGGER	TRIGGER	TRIGGER	TRIGGER	TRIGGER	TRIGGER
M	Summer lubricant	B602	B602	B602	B602	B602	B602	B602	B602	B602	B602	B602
N	Winter lubricant	B603	B603	B603	B603	B603	B603	B603	B603	B603	B603	B603
O	O-ring lubricant	Magnalube	Magnalube	Magnalube	Magnalube	Magnalube	Magnalube	Magnalube	Magnalube	Magnalube	Magnalube	Magnalube
P	Fastener Name	63	71	71	71	80	80	80	80	84	93 / 193	SJK / 152
Q	Dimensions mm.	0.60 x 0.70	0.59 x 0.75	0.59 x 0.75	0.59 x 0.75	0.63 x 0.90	0.63 x 0.90	0.63 x 0.90	0.63 x 0.90	0.55 x 1.0	0.69 x 0.91	0.60 x 0.74
R	Head/crown	12.6	9.15	9.15	9.15	12.8	12.8	12.8	12.8	12.3	12.3	12.3
S	Magazine capacity	167	172	172	172	139	278	278	139	125	139	167
T	New driver length in mm.	N/A	N/A	N/A	N/A	N/A	N/A	N/A	N/A	N/A	N/A	N/A
U	Maximum Depth Inside Piston mm.	N/A	N/A	N/A	N/A	N/A	N/A	N/A	N/A	N/A	N/A	N/A

© Stanley Bostitch
GB Not to be reproduced without permission. Unauthorised copies of this document do not constitute CE compliance for the products.
FR Reproduction interdite sans permission préalable. Les copies non autorisées de ce document ne signifient en rien que les produits soient conformes aux normes CE.
DE Vervielfältigung nicht ohne Genehmigung gestattet. Unzulässig erstellte Kopien dieses Dokuments erfüllen nicht die CE-Richtlinien für Produkte.
NL Mag niet worden vermenigvuldigd zonder toestemming. Onrechtmatige kopieën van dit document willen niet zeggen dat de producten voldoen aan de CE-vereisten.
DK Må ikke gengives uden tilladelse. Uautoriserede kopier af dette dokument udgør ikke CE overholdelse for produkterne.
FI Ei saa jäljentää ilman lupaa. Tämän asiakirjan ilman valtuutusta tehdyt kopiot eivät muodosta tuotteille CE-yhdenmukaisuutta.
GR Απαγορεύεται η αναπαραγωγή χωρίς προηγούμενη άδεια. Τα μη εξουσιοδοτημένα αντίγραφα του παρόντος εγγράφου δεν αποτελούν συμμόρφωση CE για τα προϊόντα.
IT Vietata la riproduzione senza permesso. Le copie non autorizzate di questo documento non garantiscono la conformità CE per i relativi prodotti.
NO Skal ikke reproduseres uten tillatelse. Ikke godkjente kopier av dette dokumentet oppfyller ikke kravene for CE-merking for produktet.
PT Reprodução proibida sem autorização prévia. As cópias não autorizadas deste documento não estão em conformidade com a CE para os produtos.
ES Prohibida la reproducción sin permiso. Las copias no autorizadas de este documento no suponen la conformidad con las normas CE de los productos.
SE Prohibida la reproducción sin permiso. Las copias no autorizadas de este documento no suponen la conformidad con las normas CE de los productos.
PL Niniejszy dokument nie może być kopiowany bez pozwolenia. Nieautoryzowane kopie niniejszego dokumentu nie stanowią deklaracji zgodności CE prezentowanych produktów.
CZ Niniejszy dokument nie może być kopiowany bez pozwolenia. Nieautoryzowane kopie niniejszego dokumentu nie stanowią deklaracji zgodności CE prezentowanych produktów.
SK Rozmnožovanie bez povolenia je zakázané. Neoprávnené kópie tohto dokumentu nie sú v súlade s CE pre dané výrobky.
HU A dokumentum engedély nélkül nem sokszorosítható. Az engedély nélkül sokszorosított dokumentum nem jelenti a termék CE-megfelelőségét.
RO Reproducerea neautorizată este interzisă. Copiile neautorizate ale acestui document nu reprezintă conformitatea CE pentru produse.

© Stanley Bostitch

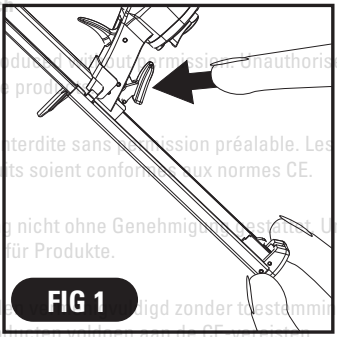

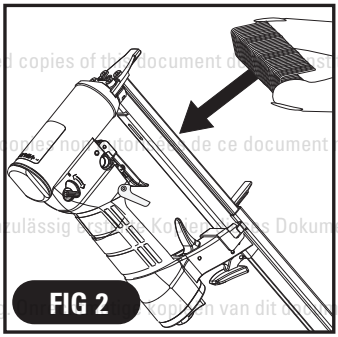

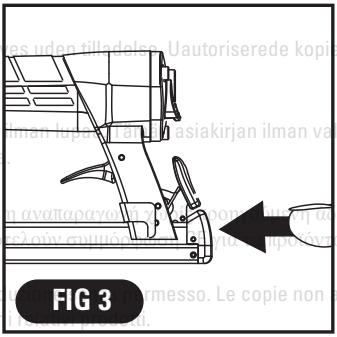

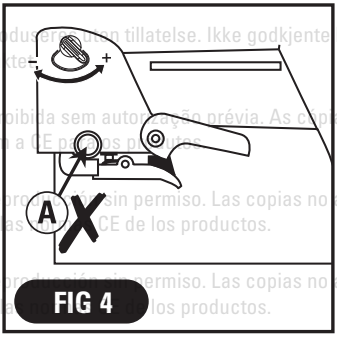

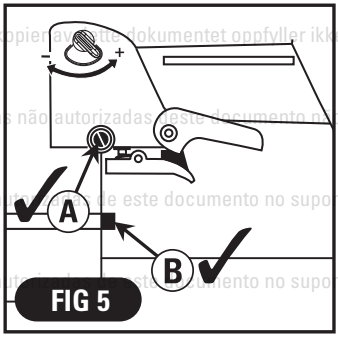

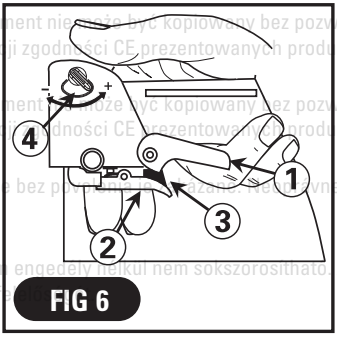

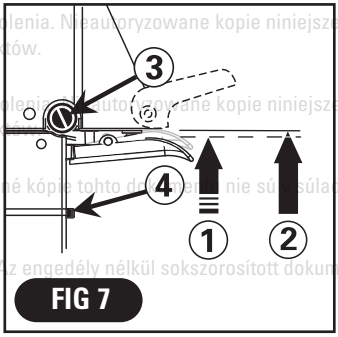

GB Not to be reproduced without permission. Unauthorised copies of this document do not constitute CE compliance for the products.

FR Reproduction interdite sans autorisation préalable. Les copies non autorisées de ce document ne signifient en rien que les produits soient conformes aux normes CE.

DE Vervielfältigung nicht ohne Genehmigung gestattet. Unzulässig hergestellte Kopien des Dokuments erfüllen nicht die CE-Richtlinien für Produkte.

NL Mag niet worden gekopieerd zonder toestemming. Ongeautoriseerde kopieën van dit document willen niet zeggen dat de producten voldoen aan de CE vereisten.

DK Må ikke gengives uden tilladelse. Uautoriserede kopier af dette dokument udgør ikke CE overholdelse for produkterne.

FI Ei saa jäljentää ilman lupaa. Luvattomista asiakirjan ilman varmuutusta tehdyt kopiot eivät muodosta tuotteille CE-yhdenmukaisuutta.

GR Απαγορεύεται αναπαραγωγή χωρίς άδεια. Τα μη εξουσιοδοτημένα αντίγραφα του παρόντος εγγράφου δεν αποτελούν συμμόρφωση CE για τα προϊόντα.

IT Vietata la riproduzione senza permesso. Le copie non autorizzate di questo documento non garantiscono la conformità CE per i prodotti.

NO Skal ikke reproduseres uten tillatelse. Ikke godkjente kopier av dette dokumentet oppfyller ikke kravene for CE-merking for produkter.

PT Reprodução proibida sem autorização prévia. As cópias não autorizadas deste documento não estão em conformidade com a CE para os produtos.

ES Prohibida la reproducción sin permiso. Las copias no autorizadas de este documento no suponen la conformidad con las normas CE de los productos.

SE Prohibida la reproducción sin permiso. Las copias no autorizadas de este documento no suponen la conformidad con las normas CE de los productos.

PL Niniejszy dokument nie może być kopiowany bez pozwolenia. Nieautoryzowane kopie niniejszego dokumentu nie stanowią deklaracji zgodności CE prezentowanych produktów.

CZ Niniejszy dokument nesmí být kopírován bez povolení. Neautorizované kopie niniejšího dokumentu nie stanowią deklaracji zgodności CE prezentowanych produktów.

SK Rozmnožovanie bez povolenia nie je povolené. Neautorizované kópie tohto dokumentu nie sú v súlade s CE pre dané výrobky.

HU A dokumentum engedély nélkül nem sokszorosítható. Az engedély nélkül sokszorosított dokumentum nem jelenti a termék CE-megfelelőségét.

RO Reproducerea neautorizată este interzisă. Copiile neautorizate ale acestui document nu reprezintă conformitatea CE pentru produse.

© Stanley Bostitch

GB Not to be reproduced without permission. Unauthorised copies of this document do not constitute CE compliance for the products.

FR Reproduction interdite sans permission préalable. Les copies non autorisées de ce document ne signifient en rien que les produits soient conformes aux normes CE.

DE Vervielfältigung nicht ohne Genehmigung gestattet. Unzulässig erstellte Kopien dieses Dokuments erfüllen nicht die CE-Richtlinien für Produkte.

NL Mag niet worden vermenigvuldigd zonder toestemming. Onrechtmatige kopieën van dit document willen niet zeggen dat de producten voldoen aan de CE-vereisten.

DK Må ikke gengives uden tilladelse. Uautoriserede kopier af dette dokument udgør ikke CE overholdelse for produkterne.

FI Ei saa jäljentää ilman lupaa. Tämän asiakirjan ilman valtuutusta tehdyt kopiot eivät muodosta tuotteille CE-yhdenmukaisuutta.

GR Απαγορεύεται η αναπαραγωγή χωρίς προηγούμενη άδεια. Τα μη εξουσιοδοτημένα αντίγραφα του παρόντος εγγράφου δεν αποτελούν συμμόρφωση CE για τα προϊόντα.

IT Vietata la riproduzione senza permesso. Le copie non autorizzate di questo documento non garantiscono la conformità CE per i relativi prodotti.

NO Skal ikke reproduseres uten tillatelse. Ikke godkjente kopier av dette dokumentet oppfyller ikke kravene for CE-merking for produktet.

PT Reprodução proibida sem autorização prévia. As cópias não autorizadas deste documento não estão em conformidade com a CE para os produtos.

ES Prohibida la reproducción sin permiso. Las copias no autorizadas de este documento no suponen la conformidad con las normas CE de los productos.

SE Prohibida la reproducción sin permiso. Las copias no autorizadas de este documento no suponen la conformidad con las normas CE de los productos.

PL Niniejszy dokument nie może być kopiowany bez pozwolenia. Nieautoryzowane kopie niniejszego dokumentu nie stanowią deklaracji zgodności CE prezentowanych produktów.

CZ Niniejszy dokument nie může být kopiowany bez pozwolenia. Nieautoryzowane kopie niniejszego dokumentu nie stanowią deklaracji zgodności CE prezentowanych produktów.

SK Rozmnožovanie bez povolenia je zakázané. Neoprávnené kópie tohto dokumentu nie sú v súlade s CE pre dané výrobky.

HU A dokumentum engedély nélkül nem sokszorosítható. Az engedély nélkül sokszorosított dokumentum nem jelenti a termék CE-megfelelőségét.

RO Reproducerea neautorizată este interzisă. Copiile neautorizate ale acestui document nu reprezintă conformitatea CE pentru produse.

SAFETY INSTRUCTIONS

⚠ IMPORTANT READ CAREFULLY: It is important that all operators read and understand all sections of this Tool Technical Data manual and the separate Safety and Operating Instruction Manual which come with this tool. Failure to do so could result in you or others in the working area to be seriously injured.

⚠ WARNING! Eye protection in accordance with 89/686/EEC, and with equal or greater grade than defined in EN166 should be used. However all aspects of operators work, environment and other type/s of machinery being used, should also be considered when selecting any personal protection equipment. Note: Non-side shielded spectacles and face shields alone do not provide adequate protection.

⚠ WARNING! To prevent accidental injuries:

- **Never place a hand or any other part of the body in fastener discharge area of tool.**
- **Never point tool at yourself or anyone whether it contains fasteners or not.**
- **Never engage in horseplay.**
- **Never pull the trigger unless the nose is directed towards the work.**
- **Always handle the tool with care.**
- **Do not pull the trigger or depress the trip mechanism whilst loading the tool.**
- **To prevent accidental actuation and possible injury, always disconnect air supply.**
  1. Before making adjustments. 2. When servicing the tool. 3. When clearing a jam. 4. When tool is not in use. 5. When moving to a different work area, as accidental actuation may occur, possibly causing injury.
- **Read the additional Safety & Operating instructions booklet before using tool.**
- **Do not use oxygen and combustible gases as an energy source for pneumatically operated tools.**
- **The operation of this tool can cause sparks and act as a source of ignition for flammable fuels and gases.**

1. Turn tool sideways with discharge area pointed away from yourself and others. Depress the quick release latch inside the tool frame or the latch on the rear of the main frame. Slide rail to rear. (Fig 1)
2. Drop staple stick into magazine. (Fig 2)
3. Push rail forward until the latch closes. The tool is now ready for use. (Fig 3)

Note: Use only fasteners recommended by Stanley for use in Stanley Tools or which meet Stanley specifications.

TOOL AIR FITTING

This tool uses a free-flow connector plug, 1/4 N.P.T. The inside diameter should be 5mm or larger. The fitting must be capable of discharging tool air pressure when disconnected from the air supply.

OPERATING PRESSURE

70 to 120 p.s.i. (4.9 to 8.4 BAR). Select the operating pressure within this range for best fastener performance.

Caution: Do not exceed the recommended operating pressure.

AIR CONSUMPTION

The 216 requires 1.65 cubic feet per minute (.046 cubic meters) and the 216-LN models require 1.8 cubic feet per minute (.051 cubic meters) of free air to operate at the rate of 100 staples per minute, at 80 p.s.i. (5.6 kg/cm^2). Take the actual rate at which the tool will be run to determine the amount of air required. For instance, if your fastener usage averages 50 staples per minute, you need 50% of the tool's c.f.m. which is required to operate the tool at 100 staples per minute.

Stanley offers two types of Operation for the 216 series tools:

MODEL IDENTIFICATION

Refer to Tool Operation Check on page 5 before proceeding to use this tool.

Trigger Operated (Fig 4)

Identified by:

- No speed adjustment (a)
- No trigger free play adjustment

Automatic (Fig 5)

Identified by:

- Speed Adjustment (a)
- Trigger Free Play Adjustment (b)

Note: All 216 models are fitted with a secondary trigger device; this reduces the possibility of the tool being actuated un-intentionally.

TRIGGER OPERATED (Fig 6)

The Trigger Operated model is cycled by actuation of the trigger.

Raise the secondary trigger device (6.1)
Keeping the secondary trigger device pulled, activate the operating trigger (6.2) to fire a fastener.
Releasing the secondary safety trigger and the operating trigger simultaneously will automatically lockout the operating trigger (6.3) preventing the tool from being actuated.

⚠ **Warning!** While the secondary trigger device is pulled, the tool will fire a fastener each time the operating trigger is activated.

For maximum power: rotate valve anticlockwise as far as possible. (6.4)
To reduce power: rotate valve clockwise for up to 30% reduction.

AUTOMATIC (Fig 6/7)

The automatic model is cycled by actuation of the trigger.

To actuate the tool: raise the secondary trigger device (6.1)
Keeping the secondary trigger device pulled, activate the operating trigger (6.2) to fire a fastener.
When the trigger is pulled lightly with a short motion the tool will drive one fastener. (7.1) When the trigger is pulled as far as possible the tool will continuously drive fasteners automatically until the trigger is released. (7.2)
The rate at which fasteners are driven in the automatic mode is adjustable. (7.3)
Releasing the secondary safety trigger and the operating trigger simultaneously, will automatically lockout the operating trigger (6.3) preventing the tool from being actuated.

⚠ **Warning!** While the secondary trigger device is pulled, the tool will fire up to 30 times a second when the trigger is activated in automatic mode.

The speed adjustment screw is located on the left side of the tool in the trigger valve area. (7.3) Turning the screw in a counter clockwise direction increases speed and in a clockwise direction decreases speed. This model also includes a trigger free play adjustment (7.4) to adjust the amount of trigger stroke between single and automatic operation.

For maximum power: rotate valve anticlockwise as far as possible. (6.4)
To reduce power: rotate valve clockwise for up to 30% reduction.

TOOL OPERATION CHECK:

⚠ **Warning!** Remove all fasteners from tool before performing tool operation check.

TRIGGER OPERATED TOOL:

A. With finger off the trigger, hold the tool with a firm grip on the handle.
B. Place the nose of the tool against the work surface.
C. Raise the secondary trigger device.
D. Pull the trigger to cycle the tool. Release the trigger and cycle is complete.

⚠ **Warning!** With the secondary trigger device raised, the tool will cycle each time the trigger is pulled!

AUTOMATIC TOOL:

A. With finger off the trigger, hold the tool with a firm grip on the handle.
B. Place the nose of the tool against the work surface.
C. Raise the secondary trigger device
D. Single cycle mode - Lightly pull the trigger for a single cycle. Release the trigger and cycle is complete.
E. Automatic mode - Pull trigger as far as possible to depress both valve stems. Release the trigger to stop.

⚠ **Warning!** With the secondary trigger device raised, the tool will cycle each time the trigger is pulled!

⚠ **Warning!** With the secondary trigger device raised, the tool will cycle at up to 30 times a second when the trigger is pulled in automatic mode.

ALL MODELS ADDITIONAL WARNINGS:

⚠ **Warning:** The secondary trigger device should be checked periodically, to ensure it is operating correctly. While following the above tool operation check notes, release the secondary safety trigger and the operating trigger simultaneously, this should automatically lockout the operating trigger, preventing the tool from being actuated.
The tool should only then operate again when the secondary trigger device is raised and the operating trigger is depressed.

⚠**Warning:** If the tool fails to work correctly contact you local STANLEY service centre or distributor for advice before continuing to use it.

⚠**Warning:** Under no circumstances should the secondary trigger device or the operating trigger be by-passed, modified or removed.

Technical Data:
Please look for the following data in the table marked ? at the end of this manual.

A	Length mm.	K	Air consumption per shot @ 5.6 Bar
B	Height mm.	L	Activation type
C	Width mm.	M	Summer lubricant
D	Weight Kg.	N	Winter lubricant
E	Noise L_{PA}, 1s, d	O	O-ring lubricant
F	Noise L_{WA}, 1s, d	P	Fastener Name
G	Noise L_{PA}, 1s, 1m	Q	Dimensions mm.
H	Vibration m/s^2	R	Head/crown
I	P max Bar	S	Magazine capacity
J	P min Bar	T	New Driver Length mm.
		U	Max. Depth Inside Piston mm.

FR

CONSIGNES DE SÉCURITÉ

⚠ IMPORTANT ! LIRE ATTENTIVEMENT CETTE NOTICE : Il est essentiel que tous les utilisateurs des outils lisent et comprennent toutes les sections de ce manuel de données techniques sur l'outil ainsi que le manuel séparé de consignes de sécurité et d'utilisation fourni avec l'outil. Tout manquement à cette mesure de précaution importante pourrait être la cause d'accidents et de blessures graves pour l'utilisateur de l'outil comme pour d'autres personnes se trouvant à proximité de la zone de travail.

⚠ ATTENTION ! Il faudra porter un système de protection des yeux conforme à la norme 89/686/EEC et d'une valeur de protection égale ou supérieure à celle définie par la norme EN166. Cependant, tous les aspects du travail de l'opérateur, l'environnement et autres types de machines utilisées, doivent aussi être pris en considération en choisissant des équipements de protection individuelle appropriés. NB: Les lunettes dépourvues d'écran latéral ainsi que les masques à poussière n'offrent pas une protection suffisante.

⚠ MISE EN GARDE! Pour éviter toute blessure accidentelle:

- **Ne jamais mettre la main ni aucune autre partie du corps dans la zone d'éjection des clous.**
- **Ne jamais diriger la machine vers soi-même ni vers autrui, qu'elle soit chargée ou non.**
- **Ne jamais s'amuser ou chahuter avec la fixeuse.**
- **Ne jamais appuyer sur la gâchette si le nez n'est pas appuyé contre la pièce à usiner.**
- **Toujours manipuler la fixeuse avec précaution.**
- **Ne jamais appuyer sur la gâchette ni sur le palpeur pendant le chargement de la fixeuse.**
- **Pour éviter toute mise en marche accidentelle et par conséquent des risques de blessures, il faut toujours débrancher l'air :**

1. Avant de procéder à un réglage. 2. Pendant les opérations d'entretien. 3. Pour débloquer un grippage. 4. Lorsque l'outil est inutilisé. 5. Si l'on se déplace dans une autre zone de travail, afin d'éviter toute mise en marche accidentelle et par conséquent des risques de blessures.

- **Veuillez lire le livret de consignes de sécurité et d'utilisation supplémentaires avant d'utiliser l'outil.**
- **N'utilisez pas d'oxygène ou de gaz inflammables comme source d'énergie pour des outils pneumatiques.**
- **L'utilisation de cet outil peut être la source d'étincelles et entraîner l'ignition de matières et de gaz inflammables.**

1. Tourner l'outil sur le côté, le bec de décharge en direction opposée à toute personne y compris soi-même. Appuyer sur le levier d'ouverture rapide sur la partie interne du cadre de l'outil ou sur le levier à l'arrière du cadre principal. Tirer la glissière vers l'arrière. (Fig 1)
2. Introduire une bande d'agrafes dans le chargeur. (Fig 2)
3. Renfoncer la glissière jusqu'à ce que le levier s'enclenche. L'outil est maintenant opérationnel. (Fig 3)

Note: N'utiliser exclusivement que des agrafes recommandées par Stanley pour les outils Stanley ou des agrafes conformes aux spécifications techniques Stanley.

BRANCHEMENT PNEUMATIQUE DE L'OUTIL

Cet outil utilise un connecteur à écoulement libre 1/4 NPT. Le diamètre intérieur doit faire 5mm ou plus. Le connecteur doit pouvoir décharger la pression d'air dans l'outil lorsqu'il est débranché de l'alimentation d'air.

PRESSION OPÉRATIONNELLE

70 à 100 psi (4,9 à 8,4 Bars). Choisir une pression opérationnelle entre ces deux valeurs pour une performance maximale de l'outil.

Attention: Ne pas dépasser la pression opérationnelle recommandée.

CONSOMMATION D'AIR

Le 216 requiert 0,046 m3 par minute et les modèles 216-LN 0.051 m3 d'air libre pour fonctionner au rythme de 100 agrafes ou clous par minute, à 80 psi. (5,6 kg/cm²). Prendre le rythme auquel l'outil sera effectivement utilisé pour déterminer le volume d'air requis. Par exemple, si l'outil utilise 50 clous ou agrafes par minute en moyenne, il suffit de 50% du volume requis pour opérer à 100 clous ou agrafes par minute.

Stanley offre deux types d'opérations avec la série d'outils 216:

IDENTIFICATION DU MODÈLE

Se reporter à la Vérification du Fonctionnement de l'outil à la page 8 avant de commencer à utiliser cet outil.

Opération à la gâchette (Fig 4)

Caractérisée par :
- Non réglage de vitesse (a)
- Non réglage du jeu de la gâchette

Opération automatique (Fig 5)

Caractérisée par :
- Réglage de vitesse (a)
- Réglage du jeu de la gâchette (b)

Note: Tous les modèles TU216 sont munis d'un dispositif secondaire de déclenchement ; ceci limite la possibilité que l'instrument soit activé de façon involontaire.

OPÉRATION À LA GÂCHETTE (Fig 6)

Ce modèle est utilisé à l'aide d'une détente.

Soulever le dispositif secondaire de déclenchement (6.1)
En tirant le dispositif secondaire de déclenchement (6.2), activer la détente de fonctionnement pour planter une agrafe.
En lâchant simultanément le dispositif secondaire de déclenchement et la détente de fonctionnement, le blocage automatique de la détente (6.3) sera entraîné, empêchant ainsi que l'instrument puisse être déclenché.

⚠ **Avertissement!** Lorsque le dispositif secondaire de déclenchement est tiré, l'instrument plantera un clou à chaque fois que l'on appuiera sur la détente.

Pour un maximum de puissance: tourner la vanne dans le sens anti-horaire au maximum. (6.4)
Pour obtenir une réduction de la puissance jusqu'à 30%: tourner la vanne dans le sens horaire.

OPÉRATION AUTOMATIQUE (Fig 6/7)

Le cycle du modèle automatique est déclenché en activant la gâchette.

Pour un déclenchement de l'instrument: Soulever le dispositif secondaire de déclenchement. (6.1)
En tirant le dispositif secondaire de déclenchement, activer la détente de fonctionnement (6.2) pour planter une agrafe.

En appuyant légèrement sur la gâchette d'un mouvement réduit, l'outil tire une seule agrafe. (7.1) Lorsqu'on appuie à fond sur la gâchette en maintenant la pression (7.2), l'outil tire les agrafes automatiquement et continuellement jusqu'à ce que la gâchette soit relâchée. (7.3)

En lâchant simultanément le dispositif secondaire de déclenchement et la détente de fonctionnement, on obtiendra le blocage automatique de la détente (6.3) empêchant ainsi que l'instrument puisse être déclenché.

⚠ **Avertissement!** Lorsque le dispositif secondaire de déclenchement est tiré, l'instrument plantera jusqu'à 30 clous par seconde si l'on appuie sur la détente en mode automatique.

Le rythme de tir des agrafes est réglable en mode automatique. La vis de réglage de la vitesse se trouve sur le côté gauche de l'outil près de la gâchette. (7.3) En tournant la vis dans le sens anti-horaire, on accroît la vitesse et dans le sens horaire, on réduit la vitesse. Ce modèle comprend également un réglage du jeu de la gâchette qui permet d'ajuster (7.4) le mouvement de la gâchette requis pour tirer les agrafes une par une ou automatiquement.
Pour un maximum de puissance: tourner la vanne dans le sens anti-horaire au maximum. (6.4)
Pour obtenir une réduction de la puissance jusqu'à 30%: tourner la vanne dans le sens horaire.

VÉRIFICATION DU FONCTIONNEMENT DE L'OUTIL:

⚠ **Avertissement!** Retirer toutes les agrafes de l'outil avant d'effectuer cette vérification du fonctionnement.

OPÉRATION À LA GÂCHETTE:

A. Tout en faisant attention à ne pas toucher la détente, empoigner solidement l'instrument par le manche.
B. Placer le côté frontal de l'instrument contre la surface de travail.
C. Soulever le dispositif secondaire de déclenchement
D. Appuyer sur la détente pour activer l'instrument. Lâcher la détente pour terminer le cycle.

⚠ **Avertissement!** Lorsque le dispositif secondaire de déclenchement est soulevé, l'instrument sera déclenché à chaque fois que l'on appuiera sur la détente!

© Stanley Robitaille

OPÉRATION AUTOMATIQUE:

A. Tout en faisant attention à ne pas toucher la détente, empoigner solidement l'instrument par le manche.
B. Placer le côté frontal de l'instrument contre la surface de travail.
C. Soulever le dispositif secondaire de déclenchement
D. Appuyer sur la détente pour activer l'instrument. Lâcher la détente pour terminer le cycle.
E. Modalité automatique – Appuyer jusqu'au bout sur la détente pour baisser les deux tiges des soupapes. Lâcher la détente pour arrêter le fonctionnement.

⚠ **Avertissement!** Lorsque le dispositif secondaire de déclenchement est soulevé, l'instrument sera déclenché à chaque fois que l'on appuiera sur la détente!

⚠ **Avertissement!** Lorsque le dispositif secondaire de déclenchement est soulevé, l'instrument fonctionnera avec une fréquence maximum de 30 clous par seconde si l'on appuie sur la détente en modalité automatique.

AVERTISSEMENTS ULTÉRIEURS POUR TOUS LES MODÈLES:

⚠ **Avertissement:** le dispositif secondaire de déclenchement doit être contrôlé régulièrement, afin d'en assurer le fonctionnement correct.
En suivant pas à pas ce mode d'emploi de l'instrument, lâcher simultanément le dispositif secondaire de déclenchement et la détente. Ceci entraînera le blocage automatique de la détente, empêchant ainsi que l'instrument puisse être déclenché. L'instrument devrait donc fonctionner uniquement lorsque le dispositif secondaire de déclenchement est soulevé et que l'on appuie sur la détente.

⚠ **Avertissement:** Si votre instrument ne fonctionne pas correctement, veuillez contacter votre centre d'assistance ou votre distributeur STANLEY le plus proche pour obtenir plus de renseignements avant de continuer à vous en servir.

⚠ **Avertissement:** En aucunes circonstances vous ne devrez omettre, modifier ou démonter le dispositif secondaire de déclenchement ou la détente de fonctionnement.

Données Techniques:
Vous trouverez les données suivantes dans le tableau marqué ? à la fin de ce manuel.

A	Longueur mm	K	Consommation au coup à 5,6 Bar
B	Hauteur mm	L	Type de déclenchement
C	Largeur mm	M	Lubrifiant d'été
D	Poids Kg	N	Lubrifiant d'hiver
E	Niveau de bruit L_{PA}, 1s, d	O	Lubrifiant de joints toriques
F	Niveau de bruit L_{WA}, 1s, d	P	Désignation de la fixation
G	Niveau de bruit L_{PA}, 1s, 1m	Q	Dimensions mm
H	Vibrations m/s^2	R	Tête/couronne
I	Pression max bars	S	Capacité du chargeur
J	Pression min bars	T	Longueur du nouvel enfonceur mm
		U	Profondeur. max antérieure du piston mm.

CZ Niniejszy dokument nie może być kopiowany bez pozwolenia. Nieautoryzowane kopie niniejszego dokumentu nie stanowią deklaracji zgodności CE prezentowanych produktów.

SK Rozmnožovanie bez povolenia je zakázané. Neoprávnené kópie tohto dokumentu nie sú v súlade s CE pre dané výrobky.

HU A dokumentum engedély nélkül nem sokszorosítható. Az engedély nélkül sokszorosított dokumentum nem jelenti a termék CE-megfelelőségét.

RO Reproducerea neautorizată este interzisă. Copiile neautorizate ale acestui document nu reprezintă conformitatea CE pentru produse.

SICHERHEITSHINWEISE

⚠ WICHTIG – BITTE AUFMERKSAM LESEN: Es ist wichtig, dass jeder Bediener sämtliche Abschnitte dieses werkzeugtechnischen Datenhandbuchs und die mit diesem Werkzeug gelieferte gesonderte Sicherheits- und Bedienungsanleitung lesen und verstehen. Ansonsten besteht für Sie und andere im Arbeitsbereich die Gefahr schwerer Verletzungen.

⚠ ACHTUNG! Es sollte ein Augenschutz gemäß 89/686/EEC und mindestens lt. Definition in EN166 getragen werden. Bei der Wahl der persönlichen Schutzausrüstung sind jedoch auch sämtliche Aspekte der von Bedienern geleisteten Arbeit, Umgebung und sonstiger benutzter Maschinentypen zu berücksichtigen. Hinweis: Schutzbrillen ohne seitlichen Schutz oder ein Gesichtsschutz allein stellen keinen ausreichenden Schutz dar.

⚠ ACHTUNG! So vermeiden Sie Unfallverletzungen:

- **Niemals die Hände oder andere Körperteile in den Auswurfbereich des Gerätes halten.**
- **Das geladene oder nicht geladene Gerät niemals gegen sich selbst oder andere richten.**
- **Niemals mit dem Heftgerät Unfug treiben.**
- **Niemals den Auslöser betätigen, bevor die Nase nicht auf das Arbeitsteil gerichtet ist.**
- **Das Heftgerät immer mit Vorsicht behandeln.**
- **Nicht den Abzug oder den Auslösemechanismus während des Ladens des Gerätes ziehen.**
- **Um das versehentliche Auslösen und mögliche Unfälle zu vermeiden, ist die Luftzufuhr immer abzukoppeln:** 1. Vor dem Ausführen von Justierungen. 2. Bei der Wartung des Gerätes. 3. Beim Beseitigen von Blockaden. 4. Wenn das Gerät nicht verwendet wird. 5. Beim Wechsel in einen anderen Arbeitsbereich, da das Gerät versehentlich ausgelöst werden kann und möglicherweise Verletzungen verursacht werden.
- **Lesen Sie vor Gebrauch des Werkzeugs bitte die Hinweise zu Sicherheit und Betrieb in der zusätzlichen Anleitung.**
- **Niemals Sauerstoff oder brennbare Gase als Antrieb für pneumatische Werkzeuge verwenden.**
- **Bei Verwendung dieses Werkzeugs können Funken entstehen und zur Zündquelle für brennbare Kraftstoffe und Gase werden.**

1. Das Werkzeug auf die Seite legen, wobei der Ausgabebereich von Ihnen und anderen Personen weggerichtet sein muss. Die Schnellauslösesperre im Werkzeugrahmen oder die Sperre auf der Hauptrahmenrückseite drücken. Die Schiene nach hinten schieben (siehe Abb. 1).
2. Die Klammernstange in das Magazin einlegen (siehe Abb. 2).
3. Die Schiene nach vorne schieben, bis sich die Sperre schließt. Das Werkzeug kann nun verwendet werden (siehe Abb. 3).

Hinweis: Es dürfen nur von Stanley zur Verwendung in Stanley-Werkzeugen empfohlene Klammern oder solche, die Stanleys Spezifikationen entsprechen, verwendet werden.

LUFTVERSORGUNGS-ANSCHLUSSSTÜCK

In diesem Werkzeug wird ein Freifluss-Anschlussstecker, 1/4 N.P.T., verwendet. Der Innendurchmesser sollte 5mm oder größer sein. Das Anschlussstück muss in der Lage sein, bei einer Trennung von der Luftversorgung den Werkzeugluftdruck abzugeben.

BETRIEBSDRUCK

70 bis 100 p.s.i. (4,9 bis 8,4 Bar). Der Betriebsdruck muss innerhalb dieses Bereichs liegen, um eine bestmögliche Leistung des Werkzeugs sicherstellen zu können.

Vorsicht: Der empfohlene Betriebsdruck darf nicht überschritten werden.

LUFTVERBRAUCH

Für den 216 sind 1,65 Kubikfuß pro Minute (0,046 Kubikmeter) und für den 216-LN 1,8 Kubikfuß pro Minute (0,051 Kubikmeter) Luftlieferung des Kompressors erforderlich, um bei 80 p.s.i. (5,6 bar) 100 Klammern pro Minute auszugeben. Über die tatsächliche Ausgabegeschwindigkeit des Werkzeugs kann der Luftbedarf bestimmt werden. Wenn zum Beispiel im Durchschnitt 50 Klammern pro Minute ausgegeben werden, sind 50% der Luftmenge, mit der 100 Klammern pro Minute ausgegeben werden könnten, erforderlich.

Bei der 216 Reihe werden zwei Betriebsarten angeboten:

MODELLIDENTIFIZIERUNG

Siehe Werkzeugsbetriebskontrolle auf Seite 11 vor Verwendung des Werkzeugs.

Mit Auslöserbetrieb (Abb. 4)

Identifiziert durch:
- Keine Geschwindigkeitseinstellung (a)
- Keine Justierung des Auslöserspiels

Mit Automatikbetrieb (Abb. 5)

Identifiziert durch:
- Geschwindigkeitseinstellung (a)
- Justierung des Auslöserspiels (b)

Hinweis: In alle TU216-Modelle ist eine sekundäre Hebelvorrichtung eingebaut; dadurch wird der Möglichkeit einer unabsichtlichen Betätigung des Werkzeuges entgegengewirkt.

MODELL MIT AUSLÖSERBETRIEB (Abb. 6)

Das hebelbediente Modell wird durch Betätigung des Hebels in Gang gesetzt.

Die sekundäre Hebelvorrichtung (6.1) anheben.
Die sekundäre Hebelvorrichtung (6.1) gezogen haltend den Bedienhebel (6.2) aktivieren, um ein Verbindungselement abzufeuern.
Durch gleichzeitiges Loslassen des sekundären Sicherheitshebels und des Bedienhebels wird der Bedienhebel (6.3) automatisch gesichert und somit verhindert, dass das Werkzeug betätigt wird.
⚠ **Warnhinweis!** Während die sekundäre Hebelvorrichtung gezogen wird, feuert das Werkzeug bei jeder Aktivierung des Bedienhebels ein Verbindungselement ab.

Maximale Leistung: das Ventil so weit wie möglich gegen den Uhrzeigersinn drehen. (6.4)
Leistungsreduzierung: das Ventil im Uhrzeigersinn drehen, um eine Leistungsreduzierung von bis zu 30% zu erhalten.

MODELL MIT AUTOMATIKBETRIEB (Abb. 6/7)

Das Modell mit Automatikbetrieb wird durch Betätigen des Auslösers aktiviert.

Betätigung des Werkzeuges: Die sekundäre Hebelvorrichtung (6.1) anheben.
Die sekundäre Hebelvorrichtung (6.1) gezogen haltend den Bedienhebel (6.2) aktivieren, um ein Befestigungselement abzufeuern.
Wenn der Auslöser mit einer kurzen Bewegung betätigt wird, wird eine Klammer ausgegeben. (7.1) Bei vollständiger Betätigung des Auslösers werden Klammern automatisch fortwährend ausgegeben, bis der Auslöser losgelassen wird. Die Geschwindigkeit, mit der die einzelnen Klammern ausgegeben werden, lässt sich bei Modellen mit Automatikbetrieb verstellen. (7.3)
Durch gleichzeitiges Loslassen des sekundären Sicherheitshebels und des Bedienhebels wird der Bedienhebel (6.3) automatisch gesichert und somit verhindert, dass das Werkzeug betätigt wird.
⚠ **Warnhinweis!** Während die sekundäre Hebelvorrichtung gezogen wird, feuert das Werkzeug bei Aktivierung des Hebels im Automatikbetrieb bis zu 30-mal pro Sekunde.

Eine entsprechende Geschwindigkeitseinstellschraube befindet sich links im Auslöserventilbereich. (7.3) Durch Drehen der Schraube gegen den Uhrzeigersinn wird die Geschwindigkeit erhöht und durch Drehen im Uhrzeigersinn reduziert. Überdies ist eine Justierung des Auslöserspiels möglich, mit der die Auslöserhublänge (7.4) zwischen dem Einzel- und Automatikbetrieb verstellt werden kann.

Maximale Leistung: das Ventil so weit wie möglich gegen den Uhrzeigersinn drehen (6.4).
Leistungsreduzierung: das Ventil im Uhrzeigersinn drehen, um eine Leistungsreduzierung von bis zu 30% zu erhalten.

WERKZEUGBETRIEBSKONTROLLE:

⚠ **Achtung!** Vor der Ausführung einer Werkzeugbetriebskontrolle müssen alle Klammern aus dem Werkzeug genommen werden.

MODELL MIT AUSLÖSERBETRIEB:

A. Mit dem Finger vom Hebel weg das Werkzeug fest am Griff erfassen.

B. Die Nase des Werkzeuges an der Arbeitsoberfläche ansetzen.
C. Die sekundäre Hebelvorrichtung anheben.
D. Den Hebel ziehen, um das Werkzeug in Eingriff zu bringen. Den Hebel loslassen, und der Zyklus ist abgeschlossen.

⚠ **Warnhinweis!** Während die sekundäre Hebelvorrichtung angehoben ist, feuert das Werkzeug beim Ziehen des Hebels im Automatikbetrieb bis zu 30-mal pro Sekunde.

MODELL MIT AUTOMATIKBETRIEB:

A. Mit dem Finger vom Hebel weg das Werkzeug fest am Griff erfassen.
B. Die Nase des Werkzeuges an der Arbeitsoberfläche ansetzen.
C. Die sekundäre Hebelvorrichtung anheben.
D. Den Hebel ziehen, um das Werkzeug in Eingriff zu bringen. Den Hebel loslassen, und der Zyklus ist abgeschlossen.
E. Automatikbetrieb – Hebel möglichst weit ziehen, um beide Ventilschäfte niederzudrücken. Zum Anhalten den Hebel loslassen.

⚠ **Warnhinweis!** Bei angehobener sekundärer Hebelvorrichtung wird das Werkzeug bei jedem Ziehen am Hebel aktiviert!

⚠ **Warnhinweis!** Während die sekundäre Hebelvorrichtung angehoben ist, feuert das Werkzeug beim Ziehen des Hebels im Automatikbetrieb bis zu 30-mal pro Sekunde.

ZUSÄTZLICHE WARNHINWEISE – ALLE MODELLE:

⚠ **Warnhinweis:** Die sekundäre Hebelvorrichtung sollte regelmäßig überprüft werden um sicherzustellen, dass sie vorschriftsmäßig arbeitet.
Beim Befolgen der vorstehenden Kontrollvermerke betr. Werkzeugbetrieb den sekundären Sicherheitshebel und den Bedienhebel gleichzeitig loslassen – dadurch sollte der Bedienhebel automatisch gesichert und somit verhindert werden, dass das Werkzeug betätigt wird.
Das Werkzeug sollte erst dann wieder bedient werden, wenn die sekundäre Hebelvorrichtung angehoben und der Bedienhebel niedergedrückt ist.

⚠ **Warnhinweis:** Wenn das Werkzeug nicht vorschriftsmäßig arbeitet, wenden Sie sich zwecks Beratung an Ihre örtliche STANLEY Kundendienstzentrale oder Vertretung, bevor Sie es weiter benutzen.

⚠ **Warnhinweis:** Unter keinen Umständen sollte die sekundäre Hebelvorrichtung oder der Bedienhebel umgangen, modifiziert oder entfernt werden.

Technische Angaben:
Sehen Sie sich bitte die folgenden Daten in der mit einem ? markierten Tabelle am Ende dieses Handbuchs durch.

A	Länge mm	K	Luftverbrauch pro Zyklus bei einem Druck von 5,6 Bar
B	Höhe mm	L	Aktivierungsart
C	Breite mm	M	Schmiermittel, Sommer
D	Gewicht Kg	N	Schmiermittel, Winter
E	Geräuschpegel, L_{PA}, 1s, d	O	O-Ring Schmiermittel
F	Geräuschpegel, L_{WA}, 1s, d	P	Werkzeugbezeichnung
G	Geräuschpegel, L_{PA}, 1s, 1m	Q	Maße, mm
H	Vibration m/s^2	R	Kopf/ Oberteil
I	Höchstdruck, Bar	S	Kapazität des Magazins
J	Mindestdruck, Bar	T	Neu Treiberlänge, mm
		U	Max. Kolbentiefe, mm

NL

VEILIGHEIDSINSTRUCTIES

⚠ BELANGRIJK, LEES DIT ZORGVULDIG: Het is belangrijk dat alle operators alle delen van deze Handleiding met technische informatie over dit gereedschap en de afzonderlijke Handleiding voor veiligheid en bediening lezen en begrijpen. Wanneer dit niet gebeurt, kan dit leiden tot ernstig letsel voor u of anderen in de werkomgeving

⚠ OPGELET! Men dient oogbescherming conform 89/686/EEC en een gelijke of hogere klasse dan in EN166 te gebruiken. Alle aspecten van de werkzaamheden van operator, milieu en andere gebruikte type/s machines dienen eveneens overwogen te worden bij het selecteren van lichamelijke beschermingsapparatuur. Opmerking: Een bril zonder laterale afscherming of een masker voor het gezicht alleen bieden geen adequate bescherming.

⚠ WAARSCHUWING! Om toevallige wonden te vermijden:

- **De hand of gelijk welk ander lichaamsdeel nooit in het uitgangsgedeelte van de bevestigingsmiddelen van het gereedschap steken;**
- **Het gereedschap nooit naar zichzelf of tegen andere personen richten, of er nu bevestigingsmiddelen in het gereedschap zitten of niet;**
- **Nooit schertsen met de hechtmachine;**
- **Nooit op de trekker duwen wanneer de neus niet in de richting staat van het materiaal dat gehecht moet worden;**
- **Het gereedschap steeds met zorg behandelen;**
- **Niet op de trekker duwen, noch op de taster tijdens het laden van het gereedschap.**
- **Om onvoorziene bediening en mogelijk letsel te voorkomen, de luchttoevoer altijd afkoppelen:** 1. Alvorens afstellingen uit te voeren. 2. Tijdens onderhoud van het gereedschap. 3. Bij het averhelpen van een blokkering. 4. Wanneer het gereedschap niet in gebruik is. 5. Tijdens verplaatsing naar een andere werkzone,aangezien het gereedschap per ongeluk geactiveerd kan worden en mogelijk letsel kan veroorzaken.
- **Leest u het boekje met aanvullende veiligheidsinstructies en gebruiksaanwijzingen alvorens het gereedschap in gebruik te nemen.**
- **Gebruik geen zuurstof en brandbare gassen als energiebron voor pneumatisch bediend gereedschap.**
- **De werking van dit hulpmiddel kan vonken veroorzaken en een ontstekingsbron zijn voor ontvlambare brandstoffen en gassen.**

1. Het nietapparaat zijdelings richten, met de nietopening van uzelf en van anderen af gericht. De vergrendeling binnen in het frame of de vergrendeling aan de achterkant van het hoofdframe indrukken. De lat naar achteren schuiven. (Afb. 1)
2. Nietjes in het magazijn plaatsen. (Afb. 2)
3. De lat naar voren duwen totdat de vergrendeling sluit. Het nietapparaat is nu klaar voor gebruik. (Afb. 3)

Opmerking: Uitsluitend nietjes gebruiken die door Stanley worden aanbevolen voor gebruik in gereedschap van Stanley of die voldoen aan de specificaties van Stanley.

LUCHTFITTING

Dit nietnietapparaat gebruikt een contactstop met vrije luchtdoorstroming, 1/4 NPT. De binnendiameter dient 5 mm of groter te zijn. De fitting dient geschikt te zijn voor het uitstoten van gereedschapsluchtdruk wanneer het is afgesloten van de luchttoevoer.

WERKDRUK

4,9 tot 8,4 bar (70 tot 100 psi). Voor optimale prestaties van het nietapparaat dient de werkdruk binnen dit bereik te worden geselecteerd.

Let op: De aanbevolen werkdruk niet overschrijden.

LUCHTVERBRUIK

De 216 vereist 0,046 kubieke meter (1,65 cfm) vrij doorstromende lucht per minuut en de 216-LN modellen vereisen 0,051 kubieke meter (1,8 cfm) vrij doorstromende lucht per minuut om te kunnen werken op een snelheid van 100 nietjes per minuut bij een druk van 5,6 kg/cm² (80 psi). Bij het bepalen van de vereiste hoeveelheid lucht, dient te worden uitgegaan van de werkelijke snelheid waarop het nietapparaat zal werken. Als uw nietapparaat gemiddeld bijvoorbeeld 50 nietjes per minuut verbruikt, hebt u 50% nodig van de hoeveelheid die is vereist om het nietapparaat op een snelheid van 100 nietjes per minuut te laten werken.

Stanley biedt twee werktypen voor de nietapparaten uit de serie 216:

IDENTIFICATIE VAN MODELL

Raadpleeg 'De werking controleren' op pagina 14 alvorens dit gereedschap in gebruik te nemen.

Met trekker bediend (Afb. 4)

Te herkennen aan:
- Geen snelheidsregeling (a)
- Speling van trekker kan niet worden afgesteld

Automatisch (Afb. 5)

Te herkennen aan:
- Snelheidsregeling (a)
- Speling van trekker kan wel worden afgesteld (b)

Opmerking: Alle TU216 modellen zijn voorzien van een secundaire trekker; hierdoor wordt de kans dat het apparaat onbedoeld in werking wordt gesteld verkleind.

MET TREKKER BEDIEND (Afb. 6)

Het met een trekker bediende modell laat men een cyclus maken door de trekker te activeren.

Til de secundaire trekkervoorziening op (6.1)
Houd de secundaire trekker (6.1) opgetrokken, activeer de bedieningstrekker (6.2) om een niet af te schieten.
Door de secundaire veiligheidstrekker en de bedieningstrekker tegelijkertijd los te laten wordt de bedieningstrekker (6.3) automatisch geblokkeerd waardoor het apparaat niet geactiveerd kan worden.

⚠ **Waarschuwing!** Terwijl de secundaire trekker is opgetrokken zal het apparaat telkens wanneer de bedieningstrekker wordt overgehaald een niet afschieten.

Voor maximale slagkracht: het ventiel zo ver mogelijk naar links draaien. (6.4)
Voor minder slagkracht: het ventiel naar rechts draaien voor een slagkrachtafname van maximaal 30%.

AUTOMATISCH (Afb. 6/7)

Het automatische modell wordt ook met de trekker bediend.

Het apparaat activeren: Til de secundaire trekker op (6.1)
Houd de secundaire trekker (6.1) opgetrokken, activeer de bedieningstrekker (6.2) om een niet af te schieten.

Wanneer de trekker echter met een korte beweging lichtjes wordt overgehaald, wordt er slechts één nietje afgevuurd. (7.1) Wanneer de trekker zo ver mogelijk wordt overgehaald, zal het nietapparaat automatisch onafgebroken nietjes afvuren totdat de trekker wordt losgelaten. (7.2)

Door de secundaire veiligheidstrekker en de bedieningstrekker tegelijkertijd los te laten, wordt de bedieningstrekker (6.3) automatisch geblokkeerd waardoor het apparaat niet geactiveerd kan worden.

⚠ **Waarschuwing!** Terwijl de secundaire trekker is opgetrokken, zal het apparaat wanneer de trekker in de automatische stand is geactiveerd maximaal 30 keer per seconde schieten.

De snelheid waarmee de nietjes in de automatische werkmodus worden afgevuurd, kan worden afgesteld. De stelschroef voor het regelen van de snelheid bevindt zich aan de linkerzijde van het nietapparaat, nabij het trekkerventiel. (7.3) De snelheid wordt verhoogd door de stelschroef naar links te draaien, en wordt verlaagd door de stelschroef naar rechts te draaien. Bij dit modell kan ook de speling van de trekker worden afgesteld, zodat de slag van de trekker (7.4) tussen enkelvoudige en automatische werking kan worden afgesteld.

Voor maximale slagkracht: het ventiel zo ver mogelijk naar links draaien. (6.4)
Voor minder slagkracht: het ventiel naar rechts draaien voor een slagkrachtafname van maximaal 30%.

DE WERKING CONTROLEREN:

⚠ **Waarschuwing!** Alle nietjes uit het nietapparaat verwijderen alvorens de werking van het gereedschap te controleren.

DOOR MIDDEL VAN TREKKER BEDIEND APPARAAT:

A. Houd de vinger van de trekker en houd het apparaat stevig vast bij het handvat.
B. Plaats de neus van het apparaat tegen het werkvlak.
C. Til de secundaire trekker op
D. Trek aan de trekker om het apparaat een cyclus te laten draaien. Laat de trekker los en de cyclus is voltooid.

⚠ **Waarschuwing!** Wanneer de secundaire trekker omhoog staat, zal het apparaat telkens wanneer de trekker wordt overgehaald een cyclus maken!

AUTOMATISCH NIETAPPARAAT:

A. Houd de vinger van de trekker en houd het apparaat stevig vast bij het handvat.
B. Plaats de neus van het apparaat tegen het werkvlak.
C. Til de secundaire trekker op
D. Trek aan de trekker om het apparaat een cyclus te laten draaien. Laat de trekker los en de cyclus is voltooid.
E. Automatische stand – Haal de trekker zo ver mogelijk over om beide klepstelen in te drukken. Laat de trekker los om te stoppen.

⚠ **Waarschuwing!** Wanneer de secundaire trekker omhoog staat, zal het apparaat telkens wanneer de trekker wordt overgehaald een cyclus maken!

⚠ **Waarschuwing!** Wanneer de secundaire trekker omhoog staat, zal het apparaat wanneer de trekker in de automatische stand is geactiveerd maximaal 30 keer per seconde een cyclus maken.

EXTRA WAARSCHUWINGEN VOOR ALLE MODELLEN:

⚠ **Waarschuwing:** De secundaire trekker dient periodiek gecontroleerd te worden om zeker te stellen dat hij correct werkt.
Terwijl u de bovenstaande controle-aantekeningen voor het apparaat volgt, laat u de secundaire veiligheidstrekker en de bedieningstrekker tegelijkertijd los, hierdoor wordt de bedieningstrekker automatisch geblokkeerd, waardoor wordt voorkomen dat het apparaat wordt geactiveerd.
Het apparaat mag alleen dan opnieuw werken wanneer de secundaire trekker is opgetrokken en de bedieningstrekker is ingedrukt.

⚠ **Waarschuwing:** Wanneer het apparaat niet correct werkt, kunt u contact opnemen met het STANLEY-servicecentrum of de distributeur bij u in de buurt voor advies alvorens u het weer gebruikt.

⚠ **Waarschuwing:** De secundaire trekker of de bedieningstrekker mogen nooit genegeerd, gewijzigd of verwijderd worden.

Technische gegevens:
Zoekt u de volgende gegevens op in de tabel met de markering ? aan het einde van deze handleiding.

A	Lengte mm	K	Luchtverbruik per schot bij 5,6 Bar
B	Hoogte mm	L	Activeringstype
C	Breedte mm	M	Smeermiddel Zomer
D	Gewicht Kg	N	Smeermiddel Winter
E	Lawaai LPA, 1s, d	O	Smeermiddel 0-ring
F	Lawaai LWA, 1s, d	P	Naam nietapparaat
G	Lawaai LPA, 1s, 1m	Q	Afmetingen mm
H	Trillingen m/s²	R	Kop/Kroon
I	D max. bar	S	Capaciteit magazijn
J	D min. bar	T	Lengte nieuwe drijver mm
		U	Max. diepte binnen in zuiger mm

SIKKERHEDINSTRUKTIONER

⚠ VIGTIGT – SKAL LÆSES GRUNDIGT IGENNEM: Det er vigtigt, at alle operatører læser og forstår alle afsnit i den Tekniske data-håndbog og den separate Sikkerheds- og driftsvejledningshåndbog, som leveres sammen med dette værktøj. Hvis dette undlades, kan det medføre, at du eller andre personer indenfor arbejdsområdet kommer alvorligt til skade.

⚠ BEMÆRK! Øjenbeskyttelse i overensstemmelse med 89/686/EEC, og af tilsvarende eller højere klasse end defineret i EN166, skal anvendes. Dog skal alle aspekter af operatørarbejde, miljø og andre anvendte maskintyper skal imidlertid også tages i betragtning ved udvælgelse af personligt sikkerhedsudstyr. Bemærk: Briller uden sideskærm og kun udstyret med ansigtsskærm yder ikke tilstrækkelig beskyttelse.

⚠ ADVARSEL! For at forhindre personskader ved uheld:

- **Anbring aldrig en hånd eller en anden legemsdel i udmundingsområdet for fastgøringsanordningen på værktøjet.**
- **Ret aldrig værktøjet mod Dem selv eller andre uanset om det indeholder fastgøringsanordninger eller ej.**
- **Lav aldrig sjov med værktøjet.**
- **Tryk aldrig på aftrækkeren, hvis næsen ikke er vendt direkte mod arbejdsemnet.**
- **Håndtér altid værktøjet med forsigtighed.**
- **Tryk aldrig på aftrækkeren eller på kontaktmekanismen, mens værktøjet påfyldes.**
- **For at forhindre utilsigtet aktivering og mulige personskader skal man altid afbryde luftforsyningen:**

  1. Inden der foretages indstillinger. 2. Ved vedligeholdelse af værktøjet. 3. Når en tilstopning fjernes. 4. Når værktøjet ikke er i anvendelse. 5. Når værktøjet flyttes til et andet arbejdsområde, eftersom utilsigtet aktivering kan forekomme, med deraf følgende fare for personskader.
- **Læs håndbogen med sikkerheds- og betjeningsanvisninger, før værktøjet tages i brug.**
- **Benyt ikke ilt og brændbare gasser som en energikilde til trykluftsbetjent værktøj.**
- **Når dette værktøj anvendes, kan det forårsage gnistdannelse og dermed udgøre en antændelseskilde for brændbare brændstoffer og gasser.**

1. Drej værktøjet sidelæns med udskydningsområdet rettet væk fra dig selv og andre.
   Tryk den hurtige udløserlås inden i værktøjsrammen eller låsen bag på hovedrammen ned.
   Skub skinnen bagud. (Fig 1)
2. Sæt klammerne i magasinet. (Fig 2)
3. Skub skinnen fremad indtil låsen lukker. Værktøjet er nu klart til brug. (Fig 3)

Bemærk: Brug kun klammer anbefalet af Stanley til Stanley-værktøj eller klammer der overholder Stanleys specifikationer.

LUFTFITTING TIL VÆRKTØJET

Dette værktøj bruger en løs stikforbindelse, 1/4 NPT. Den indvendige diameter skal være 5 mm eller mere. Fittingen skal kunne udlede værktøjets lufttryk når den er koblet fra luftforsyningen.

DRIFTSTRYK

70 til 100 psi (4,9 til 8,4 bar). Vælg driftstrykket inden for dette område for at opnå optimal brug.

Pas på: Overstig ikke det anbefalede driftstryk.

LUFTFORBRUG

216 kræver 0,046 kubikmeter fri luft pr. minut (1,65 kubikfod), og 216-LN-modellerne kræver 0,051 kubikmeter pr. minut (1,8 kubikfod) for at kunne køre med en hastighed på 100 klammer pr. minut, ved 80 psi (5,6 kg/cm²). Brug den faktiske hastighed som værktøjet kører med til at bestemme den mængde luft der kræves. Hvis klammepistolen f.eks. i gennemsnit bruger 50 klammer pr. minut, skal du bruge 50% af de kubikfod pr. minut der kræves for at bruge værktøjet med 100 klammer pr. minut.

Stanley tilbyder to driftstyper for værktøjet i 216-serien:

MODELIDENTIFIKATION

Se Kontrol af værktøjet på side 17 før du begynder at bruge dette værktøj.

Udløserbetjent (Fig 4)

Kendetegn:
- Ingen hastighedsjustering (a)
- Ingen justering af udløserens spillerum

Automatisk (Fig 5)

Kendetegn:
- Hastighedsjustering (a)
- Justering af udløserens spillerum (b)

Bemærk: Alle TU216-modeller er udstyret med en sekundær aftrækkermekanisme, hvilket reducerer risikoen for, at værktøjet udløses ved et uheld.

UDLØSERBETJENT (Fig 6)

Den aftrækkerbetjente model affyres ved hjælp af aftrækkeren.

Hæv den sekundære aftrækkermekanisme (6.1)
Hold den sekundære aftrækkermekanisme (6.1), og tryk på betjeningsaftrækkeren (6.2) for at affyre en klamme.
Når den sekundære sikkerhedsaftrækker og betjeningsaftrækkeren slippes samtidigt, låses betjeningsaftrækkeren automatisk (6.3), så værktøjet ikke kan affyres.

⚠ **Advarsel!** Når den sekundære aftrækker er aktiveret, affyrer værktøjet en klamme, hver gang betjeningsaftrækkeren aktiveres.

For at opnå maksimal kraft: drej ventilen så langt mod uret som muligt. (6.4)
For at reducere kraften: drej ventilen med uret for at opnå en reduktion på op til 30%.

AUTOMATISK (Fig 6/7)

Den automatiske model startes ved at aktivere udløseren.

Sådan aktiveres værktøjet: Hæv den sekundære aftrækkermekanisme (6.1)
Hold den sekundære aftrækkermekanisme (6.1) samtidig med, at du aktiverer betjeningsaftrækkeren (6.2) for at affyre en klamme.
Når udløseren aktiveres let med en kort bevægelse, fremfører værktøjet en klamme. Når udløseren trykkes helt i bund, bliver værktøjet ved med automatisk at fremføre klammer indtil udløseren slippes. (7.1 - 7.3)

Når den sekundære sikkerhedsaftrækker og betjeningsaftrækkeren slippes samtidigt, låses betjeningsaftrækkeren automatisk (6.3), så værktøjet ikke kan affyres.

⚠ **Advarsel!** Når den sekundære aftrækkermekanisme er aktiveret, fyrer værktøjet op til 30 gange i sekundet, når aftrækkeren aktiveres i automatisk tilstand.

Det er muligt at justere den hastighed klammerne fremføres med i automatisk betjening. Skruen til justering af hastigheden sidder på værktøjets venstre side i udløserventilens område. Når skruen drejes mod uret, øges hastigheden, og drejning med uret nedsætter hastigheden. Denne model inkluderer også justering af udløserens spillerum til at indstille hvor meget udløseren skal trykkes i bund i manuel og automatisk betjening. (7.3 - 7.4)

For at opnå maksimal kraft: drej ventilen så langt mod uret som muligt. (6.4)
For at reducere kraften: drej ventilen med uret for at opnå en reduktion på op til 30%.

KONTROL AF VÆRKTØJET:

⚠ **Advarsel!** Fjern alle klammer fra værktøjet før værktøjet kontrolleres.

AFTRÆKKERBETJENT VÆRKTØJ:

A. Hold godt fast i håndtaget uden at røre aftrækkeren.
B. Anbring værktøjets næse mod arbejdsoverfladen.
C. Hæv den sekundære aftrækkermekanisme
D. Tryk på aftrækkeren for at affyre værktøjet. Slip aftrækkeren for at stoppe affyringen.

⚠ **Advarsel!** Når den sekundære aftrækker er hævet, affyres værktøjet hver gang, der trykkes på aftrækkeren!

AUTOMATISK VÆRKTØJ:

A. Hold godt fast i håndtaget uden at røre aftrækkeren.
B. Anbring værktøjets næse mod arbejdsoverfladen.
C. Hæv den sekundære aftrækkermekanisme
D. Tryk på aftrækkeren for at affyre værktøjet. Slip aftrækkeren for at stoppe affyringen.
E. Automatisk tilstand - Tryk aftrækkeren så langt ind som mulig for at trykke begge trækstænger ned. Slip aftrækkeren for at stoppe.

⚠ **Advarsel!** Når den sekundære aftrækker er hævet, affyres værktøjet hver gang, der trykkes på aftrækkeren!

⚠ **Advarsel!** Når den sekundære aftrækkermekanisme er hævet, affyres værktøjet op til 30 gange, når der trykkes på aftrækkeren i automatisk tilstand.

YDERLIGERE ADVARSLER FOR ALLE MODELLER:

⚠ **Advarsel!** Den sekundære aftrækkermekanisme bør kontrolleres med jævne mellemrum for at sikre, at den fungerer korrekt.
Følg ovenstående forholdsregler for kontrol, og slip den sekundære aftrækker og betjeningsaftrækkeren samtidigt. Det bør automatisk låse betjeningsaftrækkeren, så værktøjet ikke kan aktiveres.
Værktøjet bør derefter først kunne bruges igen, når den sekundære aftrækkermekanisme hæves, og betjeningsaftrækkeren er trykket ned.

⚠ **Advarsel!** Hvis værktøjet ikke fungerer korrekt, skal du kontakte dit lokale STANLEY-servicecenter eller din lokale forhandler, før du fortsætter med at bruge det.

⚠ **Advarsel!** Den sekundære aftrækkermekanisme eller betjeningsaftrækkeren må under ingen omstændigheder omgås, ændres eller fjernes.

Tekniske data:

Du kan finde følgende data i tabellen markeret ? bagest i denne manual.

A	Længde mm.	K	Luftforbrug pr. skud ved 5,6 bar
B	Højde mm.	L	Aktiveringstype
C	Bredde mm.	M	Sommersmøremiddel
D	Vægt kg.	N	Vintersmøremiddel
E	Støj L_{PA}, 1s, d	O	Smøremiddel til O-ring
F	Støj L_{WA}, 1s, d	P	Klammenavn
G	Støj L_{PA}, 1s, 1m	Q	Mål mm.
H	Vibration m/s²	R	Hoved/krone
I	P max. bar	S	Magasinkapacitet
J	P min. bar	T	Nyt drevs længde mm.
		U	Max. dybde inde i stempel mm.

HU A dokumentum engedély nélkül nem sokszorosítható. Az engedély nélkül sokszorosított dokumentum nem jelenti a termék CE-megfelelőségét.

RO Reproducerea neautorizată este interzisă. Copiile neautorizate ale acestui document nu reprezintă conformitatea CE pentru produse.

FI

TURVAOHJEET

⚠ TÄRKEÄÄ – LUE HUOLELLISESTI: On tärkeää, että kaikki käyttäjät lukevat ja ymmärtävät tämän käyttöoppaan ja erillisen, tämän työkalun mukana toimitetun Turvallisuus- ja käyttöohjekirjan kaikki kohdat. Muussa tapauksessa seurauksena voi olla käyttäjän tai muiden työskentelyalueella olevien henkilöiden vakava loukkaantuminen.

⚠ VAROITUS! Työkalua käytettäessä on käytettävä direktiivin 89/686/EEC mukaisia silmäsuojuksia, jotka ovat luokitukseltaan samat tai paremmat kuin EN166-määräyksessä mainitut suojukset. Kaikki työntekoon, ympäristöön ja muihin käytettäviin koneisiin liittyvät seikat täytyy kuitenkin ottaa huomioon henkilökohtaisia suojavarusteita valittaessa. Huomaa: Sivusuojuksettomat lasit tai kasvosuojukset eivät yksistään takaa riittävää suojausta.

⚠ VAROITUS! Tapaturmien välttämiseksi:

- **Älä koskaan laita käsiä tai muita kehon osia työkalun naulojen ulossyöttöalueelle.**
- **Älä koskaan osoita työkalulla itseäsi tai muita riippumatta siitä, onko työkalussa nauloja vai ei.**
- **Älä koskaan leiki työkalulla.**
- **Älä koskaan paina liipaisinta, ellei nokka ole suuntautunut työkappaletta kohti.**
- **Käsittele työkalua aina suurella varovaisuudella.**
- **Älä paina liipaisinta tai varmistinta työkalua ladattaessa nauloilla.**
- **Tahattomasta käynnistymisestä johtuvien tapaturmien välttämiseksi katkaise aina paineilman syöttö:**

1. Ennen säätöjen suorittamista; 2. Työkalua huollettaessa; 3. Purettaessa tukkeumaa; 4. Kun työkalu ei ole käytössä; 5. Siirryttäessä toiseen työtilaan, jolloin työkalu voi käynnistyä vahingossa ja aiheuttaa tapaturmia.

- **Lue ylimääräinen Turvallisuus- ja käyttöohjekirjanen ennen työkalun käyttöä.**
- **Älä käytä happea ja tulenarkoja kaasuja paineilmalla toimivien työkalujen energialähteenä.**
- **Tämä työkalu saattaa toimiessaan muodostaa kipinöitä ja näin ollen sytyttää herkästi syttyviä polttoaineita ja kaasuja tuleen.**

1. Käännä työkalu sivuttain ja suuntaa laukaisualue itsestäsi ja muista poispäin. Paina pikavapautussalpa työkalurungon sisään tai paina päärungon takana olevaa salpaa.
2. Työnnä kisko taakse. (Kuva 1)
2. Pudota niittitanko makasiiniin. (Kuva 2)
3. Työnnä kiskoa eteenpäin, kunnes salpa sulkeutuu. Työkalu on nyt valmis käytettäväksi. (Kuva 3)

Huomaa: Käytä vain Stanleyn suosittelemia, Stanley-työkaluissa käytettäviä niittejä tai niittejä, jotka vastaavat Stanleyn ominaisuuksia.

TYÖKALUN ILMALIITIN

Työkalussa käytetään vapaan virtauksen liitinpistoketta 1/4 N.P.T. Sisähalkaisijan on oltava vähintään 5 mm. Liittimen on voitava vapauttaa työkalun ilmanpainetta, kun se irrotetaan tuloilmasta.

KÄYTTÖPAINE

70–100 p.s.i. (4,9–8,4 kg/cm²). Valitse käyttöpaine tältä alueelta työkalun optimitoiminnan varmistamiseksi.

Huomio: Suositeltua käyttöpainetta ei saa ylittää.

ILMANKULUTUS

216 vaatii 0,046 m³ minuutissa ja 216-LN-mallit vaativat 0,051 m³ minuutissa vapaata ilmaa käyttönopeuteen 100 niittiä/min 80 psi:n (5,6 kg/cm²) paineella. Määritä tarvittava ilmamäärä käyttämällä työkalun todellista käyttönopeutta. Jos työkalulla ammutaan keskimäärin 50 niittiä minuutissa, tarvitset 50% työkalun käyttönopeuteen 100 niittiä minuutissa tarvittavasta m²/min -arvosta.

Stanleyn 216-sarjan työkalut toimivat kahdella eri tavalla:

MALLIN TUNNISTAMINEN

Katso ennen työkalun käyttöä sivulla 3 olevia työkalun käyttötarkastusohjeita.

Liipaisinkäyttö (Kuva 4)

Tunnistus:
- Ei nopeuden muutosta (a)
- Ei liipaisimen liikevarasäätöä

Automaattinen (Kuva 5)

Tunnistus:
- Nopeuden muutos (a)
- Liipaisimen liikevarasäätö (b)

Huomaa: Kaikki TU216-mallit on varustettu toisella liipaisinlaitteella, mikä vähentää työkalun mahdollisuutta laueta tahattomasti.

LIIPAISINKÄYTTÖ (Kuva 6)

Liipaisinkäyttöinen malli käynnistyy liipaisimen painalluksesta.

Nosta toinen liipaisinlaite (6.1)
Ammu kiinnitin pitämällä toista liipaisinlaitetta (6.1) painettuna ja aktivoimalla samalla käyttöliipaisin (6.2).
Jos turvaliipaisin ja käyttöliipaisin vapautetaan samanaikaisesti, käyttöliipaisin (6.3) lukittuu automaattisesti, eikä työkalua voida laukaista.

⚠ **Varoitus!** Kun toinen liipaisinlaite on painettuna, työkalu ampuu kiinnittimen joka kerta, kun käyttöliipaisin aktivoidaan.

Tehon lisääminen huippuunsa: kierrä venttiiliä mahdollisimman pitkälle vastapäivään. (6.4)
Tehon vähentäminen: kierrä venttiiliä myötäpäivään, jolloin teho pienenee enintään 30%.

AUTOMAATTINEN (Kuva 6/7)

Automaattimalli käynnistetään liipaisinta vetämällä.

Työkalun käyttäminen: Nosta toinen liipaisinlaite (6.1)
Ammu kiinnitin pitämällä toista liipaisinlaitetta painettuna ja aktivoimalla samalla käyttöliipaisin. (6.2)

Kun liipaisinta vedetään kevyesti hetken ajan, työkalu ampuu yhden niitin. Kun liipaisin vedetään mahdollisimman pitkälle, työkalu ampuu niittejä jatkuvasti, kunnes liipaisin vapautetaan. (7.1 - 7.3)

Jos turvaliipaisin ja käyttöliipaisin vapautetaan samanaikaisesti, käyttöliipaisin (6.3) lukittuu automaattisesti, eikä työkalua voida laukaista.

⚠ **Varoitus!** Kun toinen liipaisinlaite on painettuna, työkalu ampuu jopa 30 kertaa sekunnissa, kun liipaisin aktivoidaan automaattitilassa.

Automaattitoiminnolla ammuttavien nittien ampumisnopeutta voidaan säätää. Nopeudensäätöruuvi on työkalun vasemmalla puolella liipaisinventtiilin alueella. Nopeutta voidaan lisätä kiertämällä ruuvia vastapäivään ja vähentää kiertämällä ruuvia myötäpäivään. Mallissa on myös liipaisimen liikevarasäätö, jolla voidaan säätää liipaisimen vetäisymäärää yksittäisen ja automaattisen käytön välillä. (7.3 - 7.4)

Tehon lisääminen huippuunsa: kierrä venttiiliä mahdollisimman pitkälle vastapäivään. (6.4)
Tehon vähentäminen: kierrä venttiiliä myötäpäivään, jolloin teho pienenee enintään 30%.

TYÖKALUN KÄYTTÖTARKASTUS:

⚠ **Varoitus!** Tyhjennä työkalusta siinä olevat niitit ennen työkalun käyttötarkastusta.

LIIPAISINKÄYTTÖINEN TYÖKALU:

A. Pidä sormi pois liipaisimelta ja ota työkalun kädensijasta luja ote.
B. Sijoita työkalun nokka työskentelypintaa vasten.
C. Nosta toinen liipaisinlaite.
D. Käynnistä työkalun kierros painamalla liipaisinta. Lopeta kierros vapauttamalla liipaisin.

⚠ **Varoitus!** Kun toinen liipaisinlaite on nostettuna, työkalu aloittaa kierroksen aina kun liipaisinta painetaan!

AUTOMAATTINEN

A. Pidä sormi pois liipaisimelta ja ota työkalun kädensijasta luja ote.
B. Sijoita työkalun nokka työskentelypintaa vasten.
C. Nosta toinen liipaisinlaite.
D. Käynnistä työkalun kierros painamalla liipaisinta. Lopeta kierros vapauttamalla liipaisin.
E. Automaattitila - Painamalla liipaisinta mahdollisimman pitkälle saat painettua molemmat venttiilin varret alas. Pysäytä vapauttamalla liipaisin.

⚠ **Varoitus!** Kun toinen liipaisinlaite on nostettuna, työkalu aloittaa kierroksen aina kun liipaisinta painetaan!

⚠ **Varoitus!** Kun toinen liipaisinlaite on nostettuna, työkalu kiertää jopa 30 kertaa sekunnissa, kun liipaisinta painetaan automaattitilassa.

KAIKKIEN MALLIEN LISÄVAROITUKSET:

⚠ **Varoitus!** Toinen liipaisinlaite pitäisi tarkastaa säännöllisesti, jotta voidaan varmistaa, että se toimii oikein. Noudata yllä esitettyjä työkalun käyttöohjeita ja vapauta toinen liipaisinlaite ja käyttöliipaisin yhtä aikaa. Tällöin käyttöliipaisimen pitäisi lukittua automaattisesti, jolloin työkalua ei voida laukaista. Työkalun pitäisi toimia uudelleen vasta sitten, kun toinen liipaisinlaite on nostettuna ja käyttöliipaisin painetaan alas.

⚠ **Varoitus!** Jos työkalu ei toimi oikein, kysy ohjeita paikallisesta STANLEY-huoltokeskuksesta tai jälleenmyyjältä ennen kuin jatkat työkalun käyttämistä.

⚠ **Varoitus!** Toista liipaisinlaitetta ei saa missään tilanteessa ohittaa, muunnella tai poistaa.

Tekniset tiedot:

Etsi seuraavat tiedot tämän oppaan lopussa olevasta taulukosta ?.

A	Pituus mm	K	Ilmankulutus laukaisua kohti @ 5,6 Bar
B	Korkeus mm	L	Käynnistystyyppi
C	Leveys mm	M	Kesävoiteluaine
D	Paino kg	N	Talvivoiteluaine
E	Melutaso L_{PA}, 1s, d	O	O-renkaan voiteluaine
F	Melutaso L_{WA}, 1s, d	P	Työkalun nimi
G	Melutaso L_{PA}, 1s, 1m	Q	Mitat mm
H	Tärinä m/s^2	R	Pää/huippu
I	Maksimipaine Bar	S	Makasiinin kapasiteetti
J	Minimipaine Bar	T	Uuden laukaisumekanismin pituus mm
		U	Männän maksimisisäsyvyys mm

GR

ΟΔΗΓΙΕΣ ΑΣΦΑΛΕΙΑΣ

⚠ ΣΗΜΑΝΤΙΚΟ – ΔΙΑΒΑΣΤΕ ΠΡΟΣΕΚΤΙΚΑ: Είναι σημαντικό όλοι οι χειριστές να διαβάσουν και να κατανοήσουν όλες τις ενότητες αυτού του εγχειριδίου Τεχνικών Στοιχείων Εργαλείου και του ξεχωριστού εγχειριδίου Οδηγίες Ασφάλειας & Λειτουργίας που συνοδεύουν αυτό το εργαλείο. Σε αντίθετη περίπτωση, αυτό θα μπορούσε να οδηγήσει σε πρόκληση σοβαρού τραυματισμού σε εσάς ή σε άλλα άτομα στο χώρο εργασίας.

⚠ ΠΡΟΕΙΔΟΠΟΙΗΣΗ! Θα πρέπει να χρησιμοποιείτε προστασία ματιών σύμφωνα με την Οδηγία 89/686/ΕΟΚ, βαθμού ίσου ή μεγαλύτερου από τα όσα ορίζονται στο Πρότυπο EN166. Ωστόσο, κατά την επιλογή οποιουδήποτε προσωπικού εξοπλισμού προστασίας θα πρέπει επίσης να εξετάζονται όλες οι πτυχές εργασίας των χειριστών, το περιβάλλον και ο(οι) άλλος(οι) τύπος(οι) χρησιμοποιούμενων μηχανημάτων. Σημείωση: Τα προστατευτικά γυαλιά και οι προσωπίδες μόνο που δεν προφυλάσσουν στο πλάι δεν παρέχουν επαρκή προστασία.

⚠ ΠΡΟΕΙΔΟΠΟΙΗΣΗ! Για την αποφυγή τυχαίων τραυματισμών:

- **Μην τοποθετείτε ποτέ το χέρι ή οποιοδήποτε άλλο μέρος του σώματος στο χώρο εξαγωγής υνδετήρων του εργαλείου.**
- **Μην στρέφετε ποτέ το εργαλείο προς εσάς ή οποιονδήποτε άλλο, ανεξάρτητα από το εάν περιέχει συνδετήρες ή όχι.**
- **Μην επιδίδεστε ποτέ σε αστεία.**
- **Μην τραβάτε ποτέ τη σκανδάλη παρά μόνο εάν η μύτη προσανατολίζεται στο σημείο εργασίας.**
- **Χειρίζεστε πάντα με προσοχή το εργαλείο.**
- **Μην τραβάτε τη σκανδάλη ή μην πιέζετε το μηχανισμό παγίδευσης ενώ φορτώνετε το εργαλείο.**
- **Για να αποφύγετε την τυχαία ενεργοποίηση και τον πιθανό τραυματισμό, αποσυνδέετε πάντα την παροχή αέρα.**

  1. Πριν πραγματοποιήσετε ρυθμίσεις. 2. Κατά τη συντήρηση του εργαλείου. 3. Κατά την αντιμετώπιση μιας εμπλοκής. 4. Όταν το εργαλείο δεν χρησιμοποιείται. 5. Όταν μετακινήστε σε ένα διαφορετικό χώρο εργασίας, καθώς μπορεί να επέλθει τυχαία ενεργοποίηση, προκαλώντας ενδεχομένως τραυματισμό.
- **Πριν χρησιμοποιήσετε το εργαλείο διαβάστε το πρόσθετο φυλλάδιο Οδηγίες Ασφάλειας & Λειτουργίας.**
- **Μην χρησιμοποιείτε για τα πνευματικά εργαλεία ως πηγή ενέργειας οξυγόνο και καύσιμα αέρια.**
- **Η λειτουργία του εργαλείου αυτού μπορεί να προκαλέσει σπινθήρες και να δράσει ως πηγή ανάφλεξης για τα εύφλεκτα καύσιμα και αέρια.**

1. Γυρίστε το εργαλείο στο πλάι με το σημείο εκτόξευσης στραμμένο μακριά από σας και τους άλλους. Πατήστε την ασφάλεια του ταχυμηχανισμού μέσα στο πλαίσιο του εργαλείου ή την ασφάλεια στο πίσω μέρος του πλαισίου. Τραβήξτε τον σύρτη προς τα πίσω. (Εικ. 1)
2. Ρίξτε τη δεσμίδα των συνδετήρων μέσα στον γεμιστήρα. (Εικ. 2)
3. Πιέστε τον σύρτη προς τα εμπρός μέχρι να κλείσει η ασφάλεια. Το εργαλείο είναι πλέον έτοιμο για χρήση. (Εικ. 3)

Σημείωση: Χρησιμοποιείτε μόνο τους συνδετήρες που συνιστά η Stanley για χρήση στα εργαλεία Stanley ή συνδετήρες προδιαγραφών Stanley.

ΣΥΝΔΕΣΜΟΣ ΠΕΠΙΕΣΜΕΝΟΥ ΑΕΡΑ

Το εργαλείο αυτό έχει υποδοχή 1/4 N.P.T. Η εσωτερική διάμετρος της παροχής πεπιεσμένου αέρα πρέπει να είναι 5 mm ή μεγαλύτερη. Ο σύνδεσμος πρέπει να έχει τη δυνατότητα εκτόνωσης της πίεσης όταν το εργαλείο αποσυνδέεται από την παροχή πεπιεσμένου αέρα.

ΠΙΕΣΗ ΛΕΙΤΟΥΡΓΙΑΣ

70 έως 120 p.s.i. (4,9 έως 8,4 bar). Επιλέξτε την πίεση λειτουργίας σε αυτά τα όρια για καλύτερη απόδοση του εργαλείου.

Προσοχή: Μην υπερβαίνετε τη συνιστώμενη πίεση λειτουργίας.

© Stanley Bostitch

ΚΑΤΑΝΑΛΩΣΗ ΑΕΡΑ

Το 216 καταναλώνει 0,046 κυβικά μέτρα (1,65 κυβικά πόδια) το λεπτό και το 216-LN 0,051 κυβικά μέτρα (1.8 κυβικά πόδια το λεπτό) ατμοσφαιρικού αέρα όταν λειτουργεί με ρυθμό 100 συνδετήρων το λεπτό, στα 80 p.s.i. (5,6 kg/cm²). Πρέπει να υπολογίσετε την κατανάλωση αέρα ανάλογα με την πραγματική ταχύτητα λειτουργίας με την οποία χρησιμοποιείται το εργαλείο. Αν για παράδειγμα, χρησιμοποιείτε το εργαλείο καρφώνοντας κατά μέσο όρο 50 συνδετήρες το λεπτό, η κατανάλωση αέρα από το εργαλείο θα είναι η μισή. **Τα εργαλεία της σειράς 216 έχουν δύο τύπους λειτουργίας:**

ΑΠΛΟ Ή ΑΥΤΟΜΑΤΟ ΕΡΓΑΛΕΙΟ

Δείτε την παράγραφο "ΕΛΕΓΧΟΣ ΛΕΙΤΟΥΡΓΙΑΣ ΤΟΥ ΕΡΓΑΛΕΙΟΥ" στη σελίδα 5, πριν προχωρήσετε στη χρήση αυτού του εργαλείου.

Απλό εργαλείο (Εικ. 4)

Χαρακτηρίζεται από:
- Απουσία ρύθμισης ταχύτητας (a)
- Απουσία ρύθμισης του τζόγου της σκανδάλης σκανδάλης (b)

Αυτόματο εργαλείο (Εικ. 5)

Χαρακτηρίζεται από:
- Δυνατότητα ρύθμισης ταχύτητας (a)
- Δυνατότητα ρύθμισης του τζόγου της

Σημείωση: Όλα τα μοντέλα TU216 διαθέτουν δεύτερη σκανδάλη, η οποία περιορίζει την πιθανότητα πυροδότησης του εργαλείου κατά λάθος.

ΑΠΛΟ ΕΡΓΑΛΕΙΟ (Εικ. 6)

Δο απλό εργαλε›ο πυροδοτε›ται πατώντας τη σκανδάλη.

Κρατώντας πατημένη τη δεύτερη σκανδάλη, τραβήξτε τη σκανδάλη λειτουργίας (6.2) για να πυροδοτήσετε το εργαλείο. Απελευθερώνοντας ταυτόχρονα τη δεύτερη σκανδάλη ασφαλείας και τη σκανδάλη λειτουργίας, η σκανδάλη λειτουργίας κλειδώνει (6.3) και δεν μπορεί να πυροδοτηθεί το εργαλείο.

⚠ **Προειδοποίηση!** Με τη δε τερη σκανδ λη πατημ νη, το εργαλε ο ρ χνει ναν συνδετ ρα κ θε φορ που τρα τε τη σκανδ λη λειτουργ ας.

Για μέγιστη δύναμη: στρίψτε τη βαλβίδα τελείως αριστερά. (6.4)
Για να μειώσετε τη δύναμη: στρίψτε τη βαλβίδα δεξιά για μείωση έως 30%.

ΑΥΤΟΜΑΤΟ ΕΡΓΑΛΕΙΟ (Εικ. 6/7)

Το αυτόματο εργαλείο πυροδοτείται πατώντας τη σκανδάλη.

°ια να πυροδοτ›σετε το εργαλε›ο: Για να πυροδοτ σετε το εργαλε ο: Σηκ στε τη δε τερη σκανδ λη (6.1). Κρατ ντας πατημ νη τη δε τερη σκανδ λη, τρα ξτε τη σκανδ λη λειτουργ ας (6.2) για να πυροδοτ σετε το εργαλε ο.

Τραβώντας τη σκανδάλη ελαφρά με μια σύντομη κίνηση, το εργαλείο ρίχνει έναν συνδετήρα. (7.1) Τραβώντας τη σκανδάλη μέχρι το τέρμα, το εργαλείο ρίχνει συνεχώς συνδετήρες, αυτόματα, μέχρι να αφήσετε τη σκανδάλη. (7.2) Η ταχύτητα με την οποία εκτοξεύονται οι συνδετήρες σε αυτόματη λειτουργία ρυθμίζεται. (7.3)

Απελευθερ νοντας ταυτόχρονα τη δε τερη σκανδ λη ασφαλε ας και τη σκανδ λη λειτουργ ας, η σκανδ λη λειτουργ ας κλειδ νει (6.3) και δεν μπορε να πυροδοτηθε το εργαλε ο.

⚠ **¶ροειδοπο›ηση!** Με τη δε τερη σκανδ λη πατημ νη, το εργαλε ο ρ χνει ως 30 συνδετ ρες το δευτερόλεπτο, όταν τρα τε τη σκανδ λη λειτουργ ας σε αυτόματη λειτουργ α.

Η βίδα ρύθμισης της ταχύτητας βρίσκεται στην αριστερή πλευρά του εργαλείου, κοντά στη βαλβίδα της σκανδάλης. (7.3) Στρίβοντας τη βίδα προς τα αριστερά αυξάνεται η ταχύτητα και δεξιά μειώνεται η ταχύτητα. Το μοντέλο αυτό διαθέτει επίσης δυνατότητα ρύθμισης του τζόγου της σκανδάλης (7.4) που ρυθμίζει τη διαφορά στη διαδρομή της σκανδάλης, ανάμεσα στη μεμονωμένη και την αυτόματη λειτουργία.

Για μέγιστη δύναμη: στρίψτε τη βαλβίδα τελείως αριστερά. (6.4)
Για να μειώσετε τη δύναμη: στρίψτε τη βαλβίδα δεξιά για μείωση έως 30%.

ΕΛΕΓΧΟΣ ΛΕΙΤΟΥΡΓΙΑΣ ΤΟΥ ΕΡΓΑΛΕΙΟΥ:

⚠ **Προειδοποίηση!** Αφαιρέστε όλους τους συνδετήρες από το εργαλείο πριν ελέγξετε τη λειτουργία του εργαλείου.

Α¶§Ο ΕΡ°Α§ΕπΟ:

Α. Με το δ κτυλο μακρι από τη σκανδ λη, κρατ στε σφικτ το εργαλε ο από τη λα .
Β. Ακουμπ στε τη μ τη του εργαλε ου στην επιφ νεια εργασ ας.
Γ. Σηκ στε τη δε τερη σκανδ λη.
Δ. Τρα ξτε τη σκανδ λη για να πυροδοτ σετε το εργαλε ο. Αφ στε τη σκανδ λη.

⚠ **Προειδοποίηση!** Με τη δε τερη σκανδ λη σηκωμ νη, το εργαλε ο ρ χνει κ θε φορ που τρα τε τη σκανδ λη!

ΑΥΤΟΜΑΤΟ ΕΡΓΑΛΕΙΟ:

Α. Με το δάκτυλο μακριά από τη σκανδάλη, κρατήστε σφικτά το εργαλείο από τη λαβή.
Β. Ακουμπήστε τη μύτη του εργαλείου στην επιφάνεια εργασίας.
Γ. Σηκώστε τη δεύτερη σκανδάλη.
Δ. Μεμονωμένη λειτουργία - Τραβήξτε λίγο τη σκανδάλη για να πυροδοτήσετε έναν συνδετήρα. Αφήστε τη σκανδάλη.
Ε. Αυτόματη λειτουργία - Τραβήξτε τη σκανδάλη μέχρι το τέρμα για να πατηθούν και οι δύο μίσχοι της βαλβίδας και να αρχίσει να ρίχνει το εργαλείο. Αφήστε τη σκανδάλη για να σταματήσει να ρίχνει το εργαλείο.

⚠ **Προειδοποίηση!** Με τη δεύτερη σκανδάλη σηκωμένη, το εργαλείο ρίχνει κάθε φορά που τραβάτε τη σκανδάλη!

⚠ **Προειδοποίηση!** Με τη δε τερη σκανδ λη σηκωμ νη, το εργαλε ο ρ χνει ως 30 συνδετ ρες το δευτερόλεπτο, όταν τρα τε τη σκανδ λη λειτουργ ας σε αυτόματη λειτουργ α.

¶ΡΟΣΘΕΔΕΣ ¶ΡΟΕπΔΟ¶ΟπΗΣΕπΣ °πΑ Ο§Α ΔΑ ΜΟΝΔΕ§Α:

⚠ **¶ροειδοπο›ηση:** Η διάταξη της δεύτερης σκανδάλης πρέπει να ελέγχεται περιοδικά, για να εξασφαλιστεί ότι λειτουργεί σωστά. Ακολουθώντας τις οδηγίες ελέγχου λειτουργίας του εργαλείου που δίνονται παραπάνω, απελευθερώστε ταυτόχρονα τη δεύτερη σκανδάλη ασφαλείας και τη σκανδάλη λειτουργίας, για να κλειδώσει η σκανδάλη λειτουργίας και να μη μπορεί να πυροδοτηθεί το εργαλείο.
Για να λειτουργήσει πάλι το εργαλείο, πρέπει να σηκωθεί η δεύτερη σκανδάλη και να πατηθεί η σκανδάλη λειτουργίας.

⚠ **¶ροειδοπο›ηση:** Αν το εργαλείο δεν λειτουργεί σωστά, επικοινωνήστε με το σέρβις ή τον διανομέα της STANLEY για οδηγίες, πριν συνεχίσετε να το χρησιμοποιείτε.

⚠ **¶ροειδοπο›ηση:** Σε καμία περίπτωση δεν πρέπει να παρακάμπτεται, να τροποποιείται ή να αφαιρείται η δεύτερη σκανδάλη ή η σκανδάλη λειτουργίας.

Τεχνικά στοιχεία:
Δείτε τα παρακάτω στοιχεία στον πίνακα ?, στο τέλος αυτού του εγχειριδίου.

A	Μήκος (mm)	K	Κατανάλωση αέρα ανά βολή στα 5,6 Bar
B	Ύψος (mm)	L	Απλό ή αυτόματο
C	Πλάτος (mm)	M	Θερινό λιπαντικό
D	Βάρος (Kg)	N	Χειμερινό λιπαντικό
E	Στάθμη θορύβου L_{PA}, 1s, d	O	Λιπαντικό τσιμούχας
F	Στάθμη θορύβου L_{WA}, 1s, d	P	Ονομασία συνδετήρα
G	Στάθμη θορύβου L_{PA}, 1s, 1m	Q	Διαστάσεις (mm)
H	Δόνηση (m/s^2)	R	Κεφαλή/κορώνα
I	Μέγιστη πίεση Bar	S	Χωρητικότητα γεμιστήρα
J	Ελάχιστη πίεση Bar	T	Μήκος νέου οδηγού (mm)
		U	Μέγιστο βάθος μέσα στο έμβολο (mm)

ISTRUZIONI RELATIVE ALLA SICUREZZA

⚠ IMPORTANTE LEGGERE ATTENTAMENTE: è importante che tutti gli operatori leggano e comprendano tutte le sezioni del presente Manuale di specifiche tecniche dell'utensile e del Manuale d'istruzioni d'uso e sicurezza separato forniti con l'attrezzo. La mancata osservanza delle istruzioni potrebbe causare seri infortuni all'operatore e ad altri soggetti che si trovano nell'area di lavoro.

⚠ AVVERTENZA! È necessario utilizzare una protezione per gli occhi conforme alla Direttiva 89/686/EEC, che sia di qualità uguale o superiore a quella definita nella norma EN166. Tuttavia, quando si scelgono dispositivi di protezione individuale devono essere considerati tutti gli aspetti del lavoro dell'operatore, l'ambiente e gli altri tipi di macchinari utilizzati.

IT

Nota: gli occhiali senza schermatura laterale e le mascherine per il viso da soli non garantiscono una protezione adeguata.

⚠ AVVERTENZA! Per evitare ferimenti accidentali:

- **Non mettere mai la mano o altre parti del corpo nell'area di eiezione dei fissaggi.**
- **Non puntare mai l'utensile verso di sé o verso altre persone in presenza o meno di fissaggi all'interno della macchina.**
- **Non utilizzare mai l'utensile per giocare.**
- **Non premere mai il grilletto se la punta non è diretta verso il pezzo da lavorare.**
- **Maneggiare sempre l'utensile con cura.**
- **Non tirare mai il grilletto o premere la sicura durante il caricamento dell'utensile.**
- **Per evitare l'azionamento accidentale e quindi il rischio di lesioni, scollegare sempre l'aria:** 1. Prima di procedere ad una regolazione. 2. Durante gli interventi di manutenzione. 3. Per sbloccare un inceppamento. 4. Quando l'utensile non viene utilizzato. 5. Quando ci si sposta in una diversa zona di lavoro, per evitare l'azionamento accidentale con conseguente rischio di lesioni.
- **Prima di utilizzare l'utensile si raccomanda di leggere l'opuscolo di istruzioni aggiuntive relative all'uso e alla sicurezza.**
- **Non usare ossigeno o altri gas combustibili come fonte di alimentazione per gli utensili pneumatici.**
- **Il funzionamento di questo utensile può generare scintille che a loro volta agirebbero da fonte di ignizione per combustibili e gas infiammabili.**

1. Ruotare l'utensile lateralmente con la zona di uscita dei punti rivolta lontano dalla propria persona e da altri. Premere il dispositivo di rilascio sul retro del corpo fusione. Far scorrere il caricatore metallico verso il retro. (Fig 1)
2. Inserire la barretta di punti nel caricatore. (Fig 2)
3. Far scorrere il caricatore in avanti finché il dispositivo di rilascio si chiude. Ora l'utensile è pronto per l'uso. (Fig 3)

Nota: Utilizzare solo punti metallici originali Stanley.

BOCCHETTONE DI INNESTO ARIA

Questo utensile utilizza un bocchettone a flusso libero, 1/4 NPT. Il diametro interno deve essere di almeno 5 mm. Il bocchettone deve essere in grado di scaricare la pressione dell'aria dell'utensile quando viene scollegato dall'alimentazione dell'aria.

PRESSIONE OPERATIVA

Da 4,9 a 8,4 bar (70 a 100 p.s.i.). Scegliere la pressione operativa in questa gamma per ottenere un rendimento migliore della cucitrice.

Attenzione: Non si deve superare la pressione massima raccomandata.

CONSUMO D'ARIA

Il modello 216 richiede 0,046 metri cubi al minuto (1,65 piedi cubici) ed i modelli 216-LN richiedono 0,051 metri cubi al minuto (1,8 piedi cubici) di aria libera per funzionare alla velocità di 100 punti al minuto, a 5,6 kg/cm² (80 p.s.i.). Occorre conoscere la velocità effettiva alla quale funzionerà l'utensile per determinare la quantità d'aria necessaria. Per esempio, se la vostra cucitrice usa in media 50 punti al minuto, il consumo d'aria sarà pari al 50% di quello indicato per 100 punti al minuto.

Le cucitrici della serie 216 vengono prodotte secondo due modalità di funzionamnto:

IDENTIFICAZIONE DEL MODELLO

Fare riferimento al Controllo del Funzionamento dell'Utensile a pagina 26 prima di usare questo utensile.

A colpo singolo (Fig 4)

Identificato da:

- Nessuna regolazione della velocità di sparo (a)
- Nessuna regolazione del gioco libero del grilletto

Automatico a raffica (Fig 5)

Identificato da:

- Regolazione della velocità di sparo (a)
- Regolazione del gioco libero del grilletto (b)

Nota: Tutti i modelli TU216 sono forniti di un dispositivo secondario di attivazione; ciò riduce la possibilità che lo strumento sia attivato involontariamente.

A COLPO SINGOLO (Fig. 6)

Questo modello è operato utilizzando il grilletto.

Sollevare il dispositivo secondario di attivazione (6.1)
Mantenendo tirato il dispositivo secondario di attivazione (6.1), attivare il grilletto di funzionamento (6.2) per sparare un punto.
Il rilascio simultaneo del dispositivo secondario di attivazione e del grilletto di funzionamento bloccherà automaticamente il grilletto (6.3) impedendo che lo strumento possa essere attivato.

⚠ **Avvertenza!** Mentre il dispositivo secondario di attivazione è tirato, lo strumento sparerà un punto ogni volta che il grilletto è premuto.

Per ottenere la massima potenza: ruotare la valvola in senso antiorario il più possibile. (6.4)
Per ridurre la potenza: ruotare la valvola in senso orario fino ad una massima riduzione del 30%.

AUTOMATICO A RAFFICA (Fig. 6/7)

Il modello automatico viene attivato premendo il grilletto.

Per attivare lo strumento: Sollevare il dispositivo secondario di attivazione (6.1)
Mantenendo tirato il dispositivo secondario di attivazione (6.1), attivare il grilletto di funzionamento (6.2) per sparare un punto.

Quando si preme il grilletto leggermente con un movimento breve, l'utensile sparerà un solo punto. (7.1) Se invece si preme il grilletto il più a fondo possibile, l'utensile emetterà sparerà punti continuativamente finché non si rilascerà il grilletto. (7.2)

Il rilascio simultaneo del dispositivo secondario di attivazione e del grilletto di funzionamento bloccherà automaticamente il grilletto (6.3) impedendo che lo strumento possa essere attivato.

⚠ **Avvertenza!** Mentre il dispositivo secondario di attivazione è tirato, lo strumento sparerà fino a 30 punti al secondo quando il grilletto è premuto in modalità automatica.

La velocità alla quale si sparano i punti in modalità automatica è regolabile. La vite di regolazione della velocità si trova sul lato sinistro nella zona della valvola del grilletto. (7.3) Se si ruota la vite in senso antiorario si aumenterà la velocità, mentre in senso orario si ridurrà la velocità. Questo modello permette inoltre una regolazione del gioco libero del grilletto per regolare la quantità (7.4) di corsa del grilletto tra il funzionamento singolo ed automatico.
Per ottenere la massima potenza: ruotare la valvola in senso antiorario il più possibile. (6.4)
Per ridurre la potenza: ruotare la valvola in senso orario fino ad una massima riduzione del 30%.

CONTROLLO DEL FUNZIONAMENTO DELL'UTENSILE:

⚠ **Attenzione!** Togliere tutti i punti dal caricatore dell'utensile prima di effettuare qualsiasi controllo di funzionamento dell'utensile.

STRUMENTO CON FUNZIONAMENTO A GRILLETTO:

A. Facendo attenzione a non toccare il grilletto, impugnare lo strumento saldamente per il manico.
B. Posizionare il lato frontale dello strumento a ridosso della superficie di lavoro.
C. Sollevare il dispositivo secondario di attivazione
D. Premere il grilletto per operare lo strumento. Rilasciare il grilletto per completare il ciclo.

⚠ **Avvertenza!** Quando il dispositivo secondario di attivazione è sollevato, lo strumento sarà attivo ogni volta che il grilletto viene premuto!

UTENSILE AUTOMATICO A RAFFICA

A. Facendo attenzione a non toccare il grilletto, impugnare lo strumento saldamente per il manico.
B. Posizionare il lato frontale dello strumento a ridosso della superficie di lavoro.
C. Sollevare il dispositivo secondario di attivazione
D. Premere il grilletto per operare lo strumento. Rilasciare il grilletto per completare il ciclo.
E. Modalità automatica – Premere il grilletto fino in fondo per abbassare entrambi gli steli delle valvole. Rilasciare il grilletto per arrestare il funzionamento.

⚠ **Avvertenza!** Quando il dispositivo secondario di attivazione è sollevato, lo strumento sarà attivo ogni volta che il grilletto viene premuto!

⚠ **Avvertenza!** Quando il dispositivo secondario di attivazione è sollevato, lo strumento sarà attivo con una frequenza fino a 30 punti al secondo quando il grilletto è premuto in modalità automatica.

ULTERIORI AVVERTENZE PER TUTTI I MODELLI:

⚠ **Avvertenza:** il dispositivo secondario di attivazione deve essere controllato periodicamente, per assicurarne il corretto funzionamento.
Nel seguire le istruzioni in alto per l'impiego dello strumento, rilasciare simultaneamente il dispositivo secondario di attivazione e il grilletto. Ciò dovrebbe comportare il bloccaggio automatico del grilletto impedendo in questo modo che lo strumento possa essere attivato.
Lo strumento dovrebbe quindi funzionare unicamente quando il dispositivo secondario di attuazione è sollevato e il grilletto è premuto.

⚠ **Avvertenza:** Se il vostro strumento non funziona correttamente, rivolgetevi al centro assistenza o al distributore STANLEY a voi più vicini per informazioni su come continuare ad utilizzarli.

⚠ **Avvertenza:** In nessun caso è consigliabile ignorare, modificare o rimuovere il dispositivo secondario di attuazione o il grilletto di funzionamento.

Dati tecnici:
Si prega di cercare i seguenti dati nella tabella contrassegnata ? alla fine di questo manuale.

A	Lunghezza/mm.	K	Consumo d'aria per colpo a 5.6 Bar
B	Altezza/mm.	L	Tipo di azionamento
C	Larghezza/mm.	M	Lubrificante estivo
D	Peso/Kg.	N	Lubrificante invernale
E	Rumorosità LPA, 1s, d	O	Lubrificante per O-ring
F	Rumorosità LWA, 1s, d	P	Nome della cucitrice
G	Rumorosità LPA, 1s, 1m	Q	Dimensioni in mm.
H	Vibrazioni m/s²	R	Testa/corona (Lunghezza esterna del punto in mm)
I	P max in Bar	S	Capacità del caricatore
J	P min in Bar	T	Lunghezza del martelletto in mm
		U	Profondità max. all'interno del pistone in mm

NO

SIKKERHETSINSTRUKSER

⚠ VIKTIG. LES NØYE: Det er viktig at alle operatører leser og forstår alle seksjoner i denne Manualen for verktøyets tekniske data, og den særskilte Instruksjonsmanualen for sikkerhet og betjening som følger med verktøyet. Unnlatelse å gjøre dette kan føre til at du eller andre i arbeidsområdet kan komme alvorlig til skade.

⚠ ADVARSEL! Øyevern i henhold til 89/686/EEC, og med tilsvarende eller større grad enn det som er definert i EN166 bør brukes. Imidlertid bør alle aspekter av operatørens arbeid, miljø og andre type(r) maskiner som brukes tas i betraktning ved valg av personlig verneutstyr. Merk: Briller uten sidebeskyttelse og ansiktsbeskyttelse er ikke tilstrekkelig beskyttelse.

⚠ ADVARSEL! For å unngå tilfeldige skader:

- **Hold aldri hendene eller andre kroppsdeler i nærheten av festeverktøyetsutskytingssone.**
- **Sikt aldri verktøyet mot deg selv eller andre, uansett om det inneholder festeverktøy eller ikke.**
- **Lek aldri med verktøyet.**
- **Trykk aldri på avtrekkeren hvis ikke nesen er rettet mot arbeidsstykket.**
- **Behandle alltid verktøyet forsiktig.**
- **Trykk aldri på avtrekkeren eller på utløsermekanismen mens verktøyet lades.**
- **For å unngå at verktøyet tilfeldig aktiveres og mulige skader, frakople alltid lufttilførselen:**
  1. Før justeringer. 2. Ved vedlikehold av verktøyet. 3. Ved fjerning av blokkeringer. 4. Når verktøyet ikke er i bruk. 5. Ved flytting til et annet arbeidsområde, idet verktøyet tilfeldig kan aktiveres og derav muligens forårsake skade.
- **Les gjennom tilleggsheftet med sikkerhets- og bruksanvisninger før du bruker verktøyet.**
- **Ikke bruk oksygen og brennbare gasser som energikilde for pneumatisk drevne verktøy.**
- **Betjening av dette verktøyet kan forårsake gnister og være en tenningskilde for brennbare drivstoffer og gasser.**

1. Hold verktøyet på siden med fronten fra deg selv og andre. Trykk ned hurtigutløsningslåsen inni verktøyets bunnramme eller låsen bak på hovedrammen. Skyv skinnen bakover. (Fig 1)
2. Legg stiftene i magasinet. (Fig 2)
3. Skyv skinnen fremover til låsen lukkes. Verktøyet er nå klart til bruk. (Fig 3)

NB: Bruk bare stifter som er anbefalt av Stanley til bruk i Stanleys verktøy, evt. slike som oppfyller Stanleys krav.

VERKTØYETS LUFTTILPASNING

Dette verktøyet bruker en fri forbindelsesplugg, 1/4 N.P.T. Innvendig diameter skal være (5mm) eller større. Monteringen må tillate verktøyet utslipp av lufttrykk også når det ikke er tilkoplet lufttilførsel.

DRIFTSTRYKK

70 til 100 p.s.i.g. (4.9 til 8.4). Sett driftstrykket innenfor dette området for beste stifteytelse.

Advarsel: Ikke overskrid det anbefalte driftstrykket.

LUFTFORBRUK

216 trenger 1.65 kubikkfot pr minutt (.046 kubikkmeter), og 216-LN-modeller trenger 1.8 kubikkfot pr minutt (.051 kubikkmeter) friluft for drift i en hastighet av 100 stifter pr minutt, ved 80 p.s.i. (5.6 kg/cm²). Ta utgangspunkt i den hastigheten verktøyet skal benyttes i for å bestemme hvor stor luftmengde som kreves. For eksempel, hvis ditt stiftebehov gjennomsnittlig er på 50 stifter pr minutt, trenger du 50% av verktøyets kubikkfot pr minutt som kreves for å betjene verktøyet med 100 stifter pr minutt.

Stanley tilbyr to typer drift av verktøyene i 216 serien:

MODELLBESTEMMELSE

Det henvises til Kontroll av verktøybruk på side 29 før man begynner å bruke dette verktøyet.

Med avtrekker (Fig 4)

Identifiseres av:
- Ingen fartsregulering (a)
- Ingen justering av avtrekkerklaring

Automatisk (Fig 5)

Identifiseres av:
- Fartsregulering (a)
- Justering av avtrekkerklaring (b)

NB: Alle TU216-modeller er udstyret med en sekundær aftrækkermekanisme, hvilket reducerer risikoen for, at værktøjet udløses ved et uheld.

MED AVTREKKER (Fig. 6)

Den aftrækkerbetjente model affyres ved hjælp af aftrækkeren.

Hæv den sekundære aftrækkermekanisme (6.1)
Hold den sekundære aftrækkermekanisme (6.1), og tryk på betjeningsaftrækkeren (6.2) for at affyre en klamme.
Når den sekundære sikkerhedsaftrækker og betjeningsaftrækkeren slippes samtidigt, låses betjeningsaftrækkeren automatisk (6.3), så værktøjet ikke kan affyres.

⚠ **Advarsel!** Når den sekundære aftrækker er aktiveret, affyrer værktøjet en klamme, hver gang betjeningsaftrækkeren aktiveres.

For maksimal kraft: drei ventilen mot klokka så langt som mulig. (6.4)
For redusert kraft: drei ventilen med klokka for opptil 30% reduksjon.

AUTOMATISK (Fig 6/7)

Den automatiske modellen brukes med avtrekkeren som drivkraft.

Sådan aktiveres værktøjet: Hæv den sekundære aftrækkermekanisme. (6.1)
Hold den sekundære aftrækkermekanisme (6.1) samtidig med, at du aktiverer betjeningsaftrækkeren (6.2) for at affyre en klamme.
Når avtrekkeren trykkes lett med en kort bevegelse, vil verktøyet slå i en stift. (7.1) Når avtrekkeren trykkes så langt ned som mulig, vil verktøyet kontinuerlig sende ut stifter automatisk helt til avtrekkeren slippes. (7.2)
Når den sekundære sikkerhedsaftrækker og betjeningsaftrækkeren slippes samtidigt, låses betjeningsaftrækkeren automatisk (6.3), så værktøjet ikke kan affyres.

⚠ **Advarsel!** Når den sekundære aftrækkermekanisme er aktiveret, fyrer værktøjet op til 30 gange i sekundet, når aftrækkeren aktiveres i automatisk tilstand.

Hastigheten stiftene kommer med på den automatiske måten er justerbar. Fartsreguleringsskruen er plassert på verktøyets venstre side der avtrekkerventilen er. (7.3) Ved å dreie skruen mot klokka øker farten, og den minker ved dreining med klokka. Denne modellen inkluderer også en avtrekkerklaring for å regulere (7.4) mengden av avtrekkerslag mellom enkeltvis og automatisk betjening.

For maksimal kraft: drei ventilen mot klokka så langt som mulig. (6.4)
For redusert kraft: drei ventilen med klokka for opptil 30% reduksjon.

KONTROLL AV VERKTØYBRUK:

⚠ **Advarsel!** Fjern alle stifter fra verktøyet før du utfører kontroll av verktøybruken.

AFTRÆKKERBETJENT VÆRKTØJ:

A. Hold godt fast i håndtaget uden at røre aftrækkeren.
B. Anbring værktøjets næse mod arbejdsoverfladen.
C. Hæv den sekundære aftrækkermekanisme
D. Tryk på aftrækkeren for at affyre værktøjet. Slip aftrækkeren for at stoppe affyringen.

⚠ **Advarsel!** Når den sekundære aftrækker er hævet, affyres værktøjet hver gang, der trykkes på aftrækkeren!

AUTOMATISK VERKTØY:

A. Hold godt fast i håndtaget uden at røre aftrækkeren.
B. Anbring værktøjets næse mod arbejdsoverfladen.
C. Hæv den sekundære aftrækkermekanisme
D. Tryk på aftrækkeren for at affyre værktøjet. Slip aftrækkeren for at stoppe affyringen.
E. Automatisk tilstand - Tryk aftrækkeren så langt ind som mulig for at trykke begge trækstænger ned. Slip aftrækkeren for at stoppe.

⚠ **Advarsel!** Når den sekundære aftrækker er hævet, affyres værktøjet hver gang, der trykkes på aftrækkeren!

⚠ **Advarsel!** Når den sekundære aftrækkermekanisme er hævet, affyres værktøjet op til 30 gange, når der trykkes på aftrækkeren i automatisk tilstand.

YDERLIGERE ADVARSLER FOR ALLE MODELLER:

⚠ **Advarsel:** Den sekundære aftrækkermekanisme bør kontrolleres med jævne mellemrum for at sikre, at den fungerer korrekt.
Følg ovenstående forholdsregler for kontrol, og slip den sekundære aftrækker og betjeningsaftrækkeren samtidigt. Det bør automatisk låse betjeningsaftrækkeren, så værktøjet ikke kan aktiveres.
Værktøjet bør derefter først kunne bruges igen, når den sekundære aftrækkermekanisme hæves, og betjeningsaftrækkeren er trykket ned.

⚠ **Advarsel:** Hvis værktøjet ikke fungerer korrekt, skal du kontakte dit lokale STANLEY-servicecenter eller din lokale forhandler, før du fortsætter med at bruge det.

Advarsel: Den sekundære aftrækkermekanisme eller betjeningsaftrækkeren må under ingen omstændigheder omgås, ændres eller fjernes.

Tekniske data:
Vennligst se etter følgende data i tabellen merket med ? bakerst i denne bruksanvisningen.

A	Lengde mm.	K	Luftforbruk pr skudd @ 5.6 Bar
B	Høyde mm.	L	Aktiveringstype
C	Bredde mm.	M	Sommer-smøremiddel
D	Vekt Kg.	N	Vinter-smøremiddel
E	Støy L_{PA}, 1s, d	O	O-ring-smøremiddel
F	Støy L_{WA}, 1s, d	P	Navn på stifter
G	Støy L_{PA}, 1s, 1m	Q	Dimensjoner mm.
H	Vibrasjon m/s²	R	Hode/ Krone
I	P maks Bar	S	Magasinkapasitet
J	P min Bar	T	Nytt drivverk legende mm.
		U	Maks. dybde i stempel mm

INSTRUÇÕES DE SEGURANÇA

⚠ IMPORTANTE! LEIA COM ATENÇÃO: É importante que todos os operadores leiam e compreendam todas as secções deste manual de Especificações Técnicas da Ferramenta e do Manual de Operação e Segurança fornecido em separado com esta ferramenta. Caso contrário, o utilizador ou terceiros que se encontrem na área de trabalho poderão sofrer lesões sérias.

⚠ ATENÇÃO! O equipamento de protecção dos olhor deve ser usado de acordo com o previsto em 89/686/EEC, e com graduação igual ou superior à estipulada na EN166. Todavia, aquando da selecção de qualquer equipamento de protecção pessoal, devem considerar-se todos os aspectos relacionados com o trabalho dos operadores, ambiente e outro(s) tipo(s) de maquinaria utilizado(s). Observação: Os óculos sem protecção lateral ou máscaras para o rosto não garantem uma protecção adequada.

⚠ ADVERTÊNCIA! Para evitar lesões acidentais:

- **Não colocar a mão ou qualquer outra parte do corpo na zona de saída dos fixadores;**
- **Não apontar a pistola contra si próprio ou contra terceiros, quer esta contenha fixadores ou não;**
- **Não brincar com a pistola;**
- **Não apertar o gatilho, excepto quando a ponta da pistola estiver apoiada sobre o material que deve ser fixado;**
- **Usar sempre a pistola com muito cuidado;**
- **Não apertar o gatilho nem pressionar o mecanismo do dispositivo de segurança durante o carregamento da ferramenta.**
- **Para evitar o accionamento casual e o riscos de lesões, desligue sempre o fornecimento de ar :**
  1. Antes de fazer ajustes. 2. Durante a manutenção da ferramente. 3. Quando remover um encravamento. 4. Quando a ferramenta não estiver a ser usada. 5. Na hora de se deslocar de um posto para outro de trabalho, evitando o accionamento casual que pode provocar lesões.
- **Antes de utilizar a ferramenta leia o folheto de Instruções de Operação e Segurança adicional.**
- **Não utilizar oxigénio nem gases combustíveis como fonte de energia para ferramentas pneumáticas.**
- **O funcionamento desta ferramenta pode provocar faíscas e actuar como fonte de ignição de combustíveis e gases inflamáveis.**

PT

1. Vire a ferramenta de lado com a área de descarga dirigida para longe de si e das outras pessoas. Prima a lingueta de libertação rápida no interior do corpo da ferramenta ou a lingueta da traseira do corpo principal. Deslize a calha para trás. (Fig 1)
2. Coloque o bloco de grampos dentro do depósito. (Fig 2)
3. Empurre a calha para a frente até fechar a lingueta. A ferramenta agora está pronta para ser utilizada. (Fig 3)

Nota: Use apenas os agrafes recomendados pela Stanley para utilização em ferramentas Stanley, ou que satisfaçam as especificações da Stanley.

ACESSÓRIO PENUMÁTICO DA FERRAMENTA

Esta ferramenta usa uma união de rosca 1/4 NPT, de fluxo livre. O diâmetro interno deve ser igual ou superior a 5 mm. O acessório deve poder descarregar a pressão de ar da ferramenta quando desligado da alimentação de ar.

PRESSÃO OPERACIONAL

70 a 100 p.s.i. (4,9 a 8,4 bar). Seleccione a pressão operacional dentro desta gama de valores para obter o melhor desempenho da ferramenta.

Atenção: Não exceda a pressão operacional recomendada.

CONSUMO DE AR

A ferramenta 216 necessita de um volume de ar livre de 1,65 pés cúbicos por minuto (0,046 metros cúbicos) e os modelos 216-LN necessitam de 1,8 pés cúbicos por minuto (0,051 metros cúbicos), para poderem trabalhar a uma velocidade de 100 agrafes por minuto, a uma pressão de 80 p.s.i. (5,6 kg/cm²). Para calcular a quantidade de ar necessária, use a velocidade real a que a ferramenta irá trabalhar. Por exemplo, se o seu agrafador utilizar em média 50 agrafes por minuto, necessita de 50% do volume de ar necessário para a ferramenta trabalhar a uma velocidade de 100 agrafes por minuto.

A Stanley oferece dois modos de funcionamento para as ferramentas da série 216:

IDENTIFICAÇÃO DO MODELO

Consulte Verificação do Funcionamento da Ferramenta na página 32 antes de utilizar esta ferramenta.

Accionada por Gatilho (Fig 4)

Identificada por:

- Sem regulação de velocidade (a)
- Sem ajuste da folga do gatilho

Automática (Fig 5)

Identificada por:

- Regulação de velocidade (a)
- Ajuste da folga do gatilho (b)

Nota: Todos os modelos TU216 estão equipados com um gatilho secundário; isto reduz a possibilidade de a ferramenta ser accionada inadvertidamente.

ACCIONADA POR GATILHO (Fig 6)

O modelo accionado por gatilho é activado premindo o gatilho.

Puxe para cima o gatilho secundário. (6.1)
Mantendo o gatilho secundário (6.1) puxado para cima, accione o gatilho principal (6.2) para disparar um agrafo.
Se soltar o gatilho de segurança secundário e o gatilho principal ao mesmo tempo, trava automaticamente o gatilho principal (6.3) evitando que a ferramenta seja accionada.

⚠ **Aviso!** Enquanto o gatilho secundário estiver puxado para cima a ferramenta dispara um agrafo sempre que accionar o gatilho principal.

Para obter a potência máxima: rode a válvula totalmente para a esquerda. (6.4)
Para reduzir a potência: rode a válvula para direita, para obter uma redução de até 30%.

AUTOMÁTICA (Fig 6/7)

O modelo automático é accionado premindo o gatilho.

Para accionar a ferramenta: Puxe para cima o gatilho secundário. (6.1)
Mantendo o gatilho secundário (6.1) puxado para cima, accione o gatilho principal (6.2) para disparar um agrafo.

Quando se acciona o gatilho com um movimento curto e ligeiro a ferramenta acciona um agrafe. Quando puxar completamente o gatilho a ferramenta acciona automática e continuamente os agrafes, até libertar o gatilho. Em modo automático, a velocidade à qual os agrafes são accionados é ajustável. O parafuso de ajuste de velocidade está localizado do lado esquerdo da ferramenta, na área da válvula do gatilho. (7.1 - 7.3)
Se soltar o gatilho de segurança secundário e o gatilho principal ao mesmo tempo, trava automaticamente o gatilho principal (6.4) evitando que a ferramenta seja accionada.

⚠ **Aviso!** Enquanto o gatilho secundário estiver puxado para cima a ferramenta dispara até 30 vezes por segundo, se o gatilho estiver activado em modo automático. (7.3 - 7.4)

Rodando o parafuso para a esquerda aumenta a velocidade e rodando-o para a direita diminui a velocidade. Este modelo também inclui um ajuste da folga do gatilho, para ajustar o curso do gatilho para funcionamento simples (um agrafe) ou automático.

Para obter a potência máxima: rode a válvula totalmente para a esquerda. (6.4)
Para reduzir a potência: rode a válvula para direita, para obter uma redução de até 30%.

VERIFICAÇÃO DO FUNCIONAMENTO DA FERRAMENTA:

⚠ **Aviso!** Retire todos os agrafes da ferramenta antes de efectuar a verificação do funcionamento da ferramenta.

FERRAMENTA ACCIONADA POR GATILHO:

A. Com o dedo fora do gatilho, agarre a ferramenta com firmeza pelo punho.
B. Coloque o nariz da ferramenta contra a superfície de trabalho.
C. Puxe para cima o gatilho secundário.
D. Puxe o gatilho principal para accionar a ferramenta. Solte o gatilho e o ciclo de funcionamento fica completado.

⚠ **Aviso!** Com o gatilho secundário puxado para cima, a ferramenta é activada sempre que premir o gatilho principal!

FERRAMENTA AUTOMÁTICA:

A. Com o dedo fora do gatilho, agarre a ferramenta com firmeza pelo punho.
B. Coloque o nariz da ferramenta contra a superfície de trabalho.
C. Puxe para cima o gatilho secundário.
D. Puxe o gatilho principal para accionar a ferramenta. Solte o gatilho e o ciclo de funcionamento fica completado.
E. Modo automático – Puxe o gatilho completamente para premir as hastes de ambas as válvulas. Para parar, solte o gatilho.

⚠ **Aviso!** Com o gatilho secundário puxado para cima, a ferramenta é activada sempre que premir o gatilho principal!

⚠ **Aviso!** Enquanto o gatilho secundário estiver puxado para cima a ferramenta dispara até 30 vezes por segundo, se o gatilho estiver activado em modo automático.

AVISOS ADICIONAIS PARA TODOS OS MODELOS:

⚠ **Aviso:** O gatilho secundário deve ser inspeccionado periodicamente para assegurar que funciona correctamente. Ao seguir as notas acima fornecidas sobre o funcionamento da ferramenta, solte o gatilho de segurança secundário e o gatilho principal ao mesmo tempo. Isto deve travar automaticamente o gatilho principal, impedindo que a ferramenta seja accionada.
Em seguida a ferramenta só deve funcionar novamente quando puxar para cima o gatilho secundário e premir o gatilho principal.

⚠ **Aviso:** Se a ferramenta não funcionar correctamente, contacte o seu centro de assistência ou distribuidor local da STANLEY para pedir aconselhamento antes de continuar a usá-la.

⚠ **Aviso:** Em nenhuma circunstância deve colocar em derivação, modificar ou remover o gatilho secundário ou o gatilho principal.

Dados Técnicos:

Procure os dados seguintes na tabela assinalada ? no fim deste manual.

A	Comprimento, mm.	K	Consumo de ar por disparo a 5,6 bar
B	Altura, mm.	L	Tipo de activação
C	Largura, mm.	M	Lubrificante de Verão
D	Peso, kg.	N	Lubrificante de Inverno
E	Ruído LPA, 1s, d	O	Lubrificante de O-ring
F	Ruído LPA, 1s, d	P	Nome do agrafador
G	Ruído LPA, 1s, 1min	Q	Dimensões, mm.
H	Vibração, m/s²	R	Cabeça/coroa
I	P máx., bar	S	Capacidade do depósito
J	P mín., bar	T	Comprimento do novo sistema de accionamento, mm.
		U	Profundidade máx. no interior do êmbolo, mm.

INSTRUCCIONES DE SEGURIDAD

⚠ IMPORTANTE, LEER CON ATENCIÓN: es importante que todos los operarios lean y entiendan todas las secciones de este Manual de Datos Técnicos de la Herramienta y el Manual de Instrucciones de Funcionamiento y Seguridad que viene por separado con esta herramienta. El no hacerlo podría tener como resultado que usted u otras personas de la zona de trabajo sufran daños graves.

⚠ ¡ATENCIÓN! Se debe utilizar protección para los ojos de acuerdo con la norma 89/686/EEC y con la norma EN166 o superior. Sin embargo, se deben tener en cuenta todos los aspectos del trabajo, el entorno de los operarios y el tipo de maquinaria que se utilice a la hora de seleccionar cualquier equipo de protección personal. Nota: las gafas sin pantallas laterales o las mascarillas para la cara, por sí mismas, no ofrecen una protección adecuada.

⚠ ADVERTENCIA: para evitar daños accidentales:

- **No sitúe nunca la mano o cualquier otra parte del cuerpo en la zona de disparo de los remaches;**
- **No dirigir nunca la máquina contra uno mismo u otra persona, ya contenga remaches o no;**
- **No bromear nunca con la fijadora;**
- **No apretar nunca el gatillo a no ser que la herramienta apunte al material de trabajo;**
- **Manejar la herramienta siempre con la máxima atención;**
- **No apretar nunca el gatillo, ni el mecanismo de disparo durante la carga de la herramienta.**
- **Para evitar el accionamiento accidental y, por lo tanto el riesgo de lesiones, desconectar siempre el aire:** 1. Antes de proceder a un ajuste. 2. Durante las operaciones de mantenimiento. 3. Para desatascar la herramienta. 4. Cuando la herramienta no se utilice. 5. Mientras se pasa de una zona de trabajo a otra, para evitar el accionamiento accidental con el consiguiente riesgo de lesiones.
- **Lea el folleto adicional de Seguridad e instrucciones de funcionamiento antes de utilizar la herramienta.**
- **No use oxígeno o gases combustibles como fuente de energía de herramientas neumáticas.**
- **El funcionamiento de esta herramienta puede provocar chispas y ser una fuente de ignición de combustibles y gases inflamables.**

1. Gire la herramienta hacia un lado con el área de descarga que no esté dirigida a usted o a los demás. Oprima el sujetador de desenganche rápido que está en el interior del marco de la herramienta o el pestillo en la parte posterior del marco principal. Deslice el carril hacia la parte de atrás. (Fig 1)
2. Deje caer la barra de grapas en el depósito alimentador. (Fig 2)
3. Empuje el riel hacia delante hasta que se cierre el pestillo. La herramienta está ahora lista para ser utilizada. (Fig 3)

Nota: Use solamente las grapas recomendadas por Stanley para utilizar en las herramientas Stanley o que cumplan con las especificaciones de Stanley.

ADAPTADOR DE AIRE DE LA HERRAMIENTA

Esta herramienta utiliza un enchufe conector de flujo libre de ? NPT. El diámetro interior deberá ser de 5 mm o superior. El adaptador deberá ser capaz de descargar la presión de aire de la herramienta cuando se desconecte del suministro de aire.

PRESIÓN DE FUNCIONAMIENTO

70 a 100 p.s.i. (4,9 a 8,4 Bar). Seleccione la presión de funcionamiento dentro de este rango para obtener la mejor prestación de la grapadora.

Precaución: No exceda la presión recomendada de funcionamiento.

CONSUMO DE AIRE

El modelo 216 requiere 1,65 pies cúbicos por minuto (0,046 m^3), y los modelos 216-LN requieren 1,8 pies cúbicos por minuto (0,051m^3) de aire libre para operar a una tasa de 100 grapas por minuto, a 80 p.s.i.(5,6 kg/cm^2) La tasa actual a que funcione la herramienta determinará la cantidad de aire requerida. Por ejemplo, si la grapadora utiliza un promedio de 50 grapas por minuto, necesitará el 50% de c.f.m de la herramienta que se requiera para operarla a 100 grapas por minuto.

Stanley ofrece dos tipos de operación para las herramientas de la serie 216:

IDENTIFICACIÓN DEL MODELO

Consulte Comprobación del Funcionamiento de la Herramienta en la página 35 antes de continuar con el uso de esta herramienta.

Funcionamiento con gatillo (Fig 4)

Identificado por:
- Sin ajuste de velocidad (a)
- Sin ajuste del juego libre del gatillo

Automático (Fig 5)

Identificado por:
- Con ajuste de velocidad (a)
- Con ajuste del juego libre del gatillo (b)

Nota: Todos los modelos TU216 están provistos de un dispositivo de gatillo secundario; esto reduce la posibilidad de que la herramienta sea accionada involuntariamente.

FUNCIONAMIENTO CON GATILLO (Fig. 6)

El modelo operado a gatillo lleva a cabo su ciclo de operación mediante el accionamiento del gatillo.

Levante el dispositivo de gatillo secundario. (6.1)
Para disparar un sujetador, mientras tire del dispositivo de gatillo secundario (6.1) , active el gatillo de operación. (6.2)
La liberación simultánea del gatillo de seguridad secundario y del gatillo de operación bloqueará automáticamente el gatillo de operación (6.3) evitando así que sea accionada la herramienta.

⚠ **¡Advertencia!** Mientras se tira del dispositivo de gatillo secundario, la herramienta disparará un sujetador cada vez que se active el gatillo de operación.

Para una potencia máxima: gire la válvula hacia la izquierda al máximo. (6.4)
Para reducir la potencia: gire la válvula hacia la derecha para obtener una reducción de hasta el 30%.

AUTOMÁTICO (Fig 6/7)

El modelo de funcionamiento automático se activa pulsando el gatillo.

Para accionar la herramienta: Levante el dispositivo de gatillo secundario. (6.1)
Para disparar un sujetador, mientras tire del dispositivo de gatillo secundario (6.1) , active el gatillo de operación (6.2).

Cuando se tire del gatillo ligeramente con un movimiento corto, la herramienta aplicará una grapa. (7.1) Cuando se tire del gatillo hasta el máximo, la herramienta aplicará continuamente y automáticamente las grapas hasta que se suelte el gatillo. (7.2)

La liberación simultánea del gatillo de seguridad secundario y del gatillo de operación bloqueará automáticamente el gatillo de operación (6.3) evitando así que sea accionada la herramienta.

⚠ **¡Advertencia!** Mientras se tire del dispositivo de gatillo secundario, la herramienta disparará hasta 30 veces por segundo cuando el gatillo se encuentre activado en modo automático.

La velocidad de aplicación de las grapas en el modo automático es ajustable. El tornillo de ajuste de la velocidad está situado al lado izquierdo de la herramienta en el área de la válvula de disparo. (7.3) Girando el tornillo hacia la izquierda se aumenta la velocidad y girándolo a la derecha se disminuye. Este modelo incluye también un ajuste de juego libre del gatillo para ajustar la cantidad (7.4) de desplazamiento de disparo entre la operación individual y automática.

Para una potencia máxima: gire la válvula hacia la izquierda al máximo. (6.4)
Para reducir la potencia: gire la válvula hacia la derecha para obtener una reducción de hasta el 30%.

COMPROBACIÓN DEL FUNCIONAMIENTO DE LA HERRAMIENTA:

⚠ **¡Aviso!** Saque todas las grapas de la herramienta antes de realizar la comprobación de su funcionamiento.

HERRAMIENTA OPERADA A GATILLO:

A. Con el dedo alejado del gatillo, sostenga la herramienta firmemente de la manija.
B. Disponga la trompa de la herramienta contra la superficie de trabajo.
C. Levante el dispositivo de gatillo secundario
D. Tire del gatillo para activar el ciclo de disparo de la herramienta. Suelte el gatillo para completar el ciclo.

⚠ **¡Advertencia!** ¡Con el dispositivo de gatillo secundario levantado, la herramienta efectuará un ciclo de disparo cada vez que se tire del gatillo!

HERRAMIENTA AUTOMÁTICA:

A. Con el dedo alejado del gatillo, sostenga la herramienta firmemente de la manija.
B. Disponga la trompa de la herramienta contra la superficie de trabajo.
C. Levante el dispositivo de gatillo secundario
D. Tire del gatillo para activar el ciclo de disparo de la herramienta. Suelte el gatillo para completar el ciclo.
E. Modo automático: tire del gatillo todo lo que sea posible para deprimir los vástagos de ambas válvulas. Suelte el gatillo para finalizar.

⚠ **¡Advertencia!** ¡Con el dispositivo de gatillo secundario levantado, la herramienta efectuará un ciclo de disparo cada vez que se tire del gatillo!

⚠ **¡Advertencia!** Con el dispositivo de gatillo secundario levantado, cuando se tire del gatillo en modo automático la herramienta efectuará su ciclo de disparo hasta 30 veces por segundo.

ADVERTENCIAS ADICIONALES PARA TODOS LOS MODELOS:

⚠ **Advertencia:** El dispositivo de gatillo secundario deberá ser verificado periódicamente, para asegurarse de que esté operando correctamente.
Mientras lea las notas de verificación de operación de esta herramienta, suelte simultáneamente el gatillo secundario de seguridad y el gatillo de operación; esto deberá bloquear automáticamente el gatillo de operación, evitando que la herramienta pueda ser accionada.
En esas condiciones la herramienta sólo podrá operar nuevamente cuando se levante el dispositivo de gatillo secundario y se deprima el gatillo de operación.

⚠ **Advertencia:** Si la herramienta deja de funcionar correctamente, antes de continuar utilizándola diríjase al centro de servicio o distribuidor de STANLEY de su zona para obtener asesoramiento.

⚠ **Advertencia:** En ninguna circunstancia se deberá derivar, modificar o retirar el dispositivo de gatillo secundario o el gatillo de operación.

Datos Técnicos:
Consulte los siguientes datos en la tabla marcada ? al final de este manual.

A	Longitud mm.	K	Consumo de aire por disparo a 5,6 Bar
B	Altura mm.	L	Tipo de activación
C	Anchura mm	M	Lubricante de Verano
D	Peso Kg.	N	Lubricante de Invierno
E	Ruido L_{PA}, 1s, d	O	Lubricante de junta tórica
F	Ruido L_{WA}, 1s, d	P	Nombre de la grapa
G	Ruido L_{PA}, 1s, 1m	Q	Dimensiones mm.
H	Vibración m/s^2	R	Cabezal/corona
I	P máx Bar	S	Capacidad del depósito alimentador
J	P mín Bar	T	Nueva longitud de conductor en mm
		U	Profund. máx. dentro del pistón en mm

© Stanley Bostitch
Copyright © 2011 Stanley Bostitch. All rights reserved. Unauthorised copies of this document do not constitute CE compliance for the products.
PT Reprodução proibida sem autorização prévia. As cópias não autorizadas deste documento não estão em conformidade com a CE para os produtos.
ES Prohibida la reproducción sin permiso. Las copias no autorizadas de este documento no suponen la conformidad con las normas CE de los productos.
SE Prohibida la reproducción sin permiso. Las copias no autorizadas de este documento no suponen la conformidad con las normas CE de los productos.
NL Niniejszy dokument nie może być kopiowany bez pozwolenia. Nieautoryzowane kopie niniejszego dokumentu nie stanowią deklaracji zgodności CE prezentowanych produktów.
CZ Niniejszy dokument nie może być kopiowany bez pozwolenia. Nieautoryzowane kopie niniejszego dokumentu nie stanowią deklaracji zgodności CE prezentowanych produktów.
SK Rozmnožovanie bez povolenia je zakázané. Neoprávnené kópie tohto dokumentu nie sú v súlade s CE pre dané výrobky.
HU A dokumentum engedély nélkül nem sokszorosítható. Az engedély nélkül sokszorosított dokumentum nem jelenti a termék CE-megfelelőségét.
RO Reproducerea neautorizată este interzisă. Copiile neautorizate ale acestui document nu reprezintă conformitatea CE pentru produse.

SE

LADDNING AV VERKTYGET

⚠ VIKTIGT, LÄS NOGA: Det är viktigt att alla operatörer läser och förstår alla delar i denna bruksanvisning med tekniska data och i den separata säkerhets- och driftshandboken som bifogas med detta verktyg. Underlåtenhet att göra det kan resultera i att du eller andra i arbetsområdet kan skadas allvarligt.

⚠ VARNING! Ögonskydd i enlighet med 89/686/EEC, och med samma eller högre grad än som definieras i EN166 skall användas. Alla aspekter av miljö och annan/andra typ/typer av maskineri som används skall dock också tas i betänkning när personlig skyddsutrustning väljs. Anmärkning: Varken glasögon utan sidoskydd eller ansiktsskärmar ger tillräckligt skydd.

⚠ VARNING! För att förhindra oavsiktliga personskador:

- **Placera aldrig händer eller andra kroppsdelar i det område där spik skjuts ut ur spikpistolen.**
- **Rikta aldrig verktyget mot dig själv eller någon annan person, oavsett om det är laddat med spik eller inte.**
- **Lek aldrig med verktyget.**
- **Tryck aldrig på avtryckaren såvida inte nosen är riktad mot arbetsstycket.**
- **Hantera alltid verktyget med försiktighet.**

- **Tryck inte på avtryckaren eller följarfingret under laddningen av verktyget.**
- **För att förhindra att verktyget aktiveras ofrivilligt och ger upphov till följdskador bör tryckluftstillförseln alltid kopplas ur:**

1. Innan justeringar utförs. 2. När underhåll utförs på verktyget. 3. När du plockar bort fästdon som fastnat. 4. När verktyget inte är i bruk. 5. När verktyget flyttas från en arbetsplats till en annan, eftersom ofrivillig aktivering annars kan bli följden och eventuellt kan förorsaka personskada.

- **Läs häftet med de extra säkerhets- och bruksanvisningarna innan du använder verktyget.**
- **Använd inte syre eller brännbara gaser som energikälla för tryckluftsverktyg**
- **Användandet av detta verktyg kan orsaka gnistor och antända lättantändliga bränslen och gaser.**

1. Vänd verktyget på sidan med utskjutningsmunstycket vänd bort från dig själv och andra.
   Tryck ner snabbutlösningsspärren inne i verktygsramen eller spärren på baksidan av verktygskroppen. För skenan bakåt. (Fig 1)
2. Lägg in klammerlängden i magasinet. (Fig 2)
3. För skenan framåt till spärren stänger. Verktyget är nu klar för användning. (Fig 3)

OBS: Använd endast klammer som rekommenderas av Stanley för användning i Stanleyverktyg eller sådana som uppfyller Stanleys specifikationer.

VERKTYGETS TRYCKLUFTSANSLUTNING

Detta verktyg använder en friflytande anslutningsplugg, 1/4 N.P.T. Innerdiametern skall vara 5mm eller större. Anslutningen måste kunna släppa ut verktygets tryckluft när den kopplas bort från tryckluftsanslutningen.

ARBETSTRYCK

4.9 till 8.4 bar. Välj ett arbetstryck som ligger inom detta område för bästa resultat.

Var försiktig: Överskrid inte det rekommenderade arbetstrycket.

LUFTFÖRBRUKNING

Modell 216 kräver 46 liter per minut och modell 216-LN 51 l/minut av fri luft för att skjuta ut 100 klammrar per minut vid 5,6 kg/cm². Använd den kapacitet som du arbetar med för att bestämma hur mycket tryckluft som behövs. Om du exempelvis skjuter ut 50 klammrar i minuten behöver du 50% av verktygets luftförbrukning vid 100 klammrar per minut.

Stanley erbjuder två driftstyper för verktygen i 216 serien:

MODELLIDENTIFIERING

Se kontroll av verktygsanvändning på sidan 36 innan du börjar använda detta verktyg.

Utlösningsdriven (Fig 4)

Identifieras genom:
- Ingen hastighetsjustering (a)
- Ingen utlösningsfri justering av spel

Automatisk (Fig 5)

Identifieras genom:
- Hastighetsjustering (a)
- Utlösningsfri justering av spel (b)

OBS: Alla TU216-modeller är utrustade med ett avfyringsskydd, för att minska risken att verktyget avfyras oavsiktligt.

UTLÖSNINGSDRIVEN (Fig 6)

På modeller med avtryckare startas cykeln genom att avtryckaren aktiveras.

Dra upp avfyringsskyddet (6.1)
Håll avfyringsskyddet (6.1) uppdraget och aktivera avtryckaren (6.2) för att avfyra ett fästelement.
Om avfyringsskyddet och avtryckaren släpps samtidigt, låses avtryckaren (6.3) och då kan verktyget inte avfyras.

⚠ **Varning!** Medan avfyringsskyddet hålls uppdraget avfyrar verktyget ett fästelement varje gång avtryckaren aktiveras.

För maximal kraft: vrid ventilen moturs så långt det går. (6.4)
För att minska kraften: vrid ventilen medurs för upp till en minskning på 30%.

AUTOMATISK (Fig 6/7)

Den automatiska modellen arbetar genom att man påverkar utlösaren.

Så här avfyrar du verktyget: Dra upp avfyringsskyddet. (6.1)
Håll avfyringsskyddet uppdraget och aktivera avtryckaren (6.2) för att avfyra ett fästelement.
När utlösaren påverkas lätt med en kort rörelse kommer verktyget att skjuta ut en klammer. (7.1) När utlösaren trycks in så långt det är möjligt kommer verktyget att kontinuerligt skjuta ut klammrar automatiskt tills utlösaren släpps upp. (7.2)

Om avfyringsskyddet och avtryckaren släpps samtidigt, låses avtryckaren (6.3) automatiskt, och då kan verktyget inte avfyras.

⚠ **Varning!** Medan avfyringsskyddet är uppdraget avfyras verktyget upp till 30 gånger i sekunden när avtryckaren aktiveras i automatiskt läge.

Det antal klammrar som skjuts ut automatiskt per tidsenhet är justerbart. Skruven för justering finns på verktygets vänstra sida i området för utlösningsventilen. (7.3) Om du vrider skruven moturs ökar antalet och om du vrider den medurs minskar antalet. Denna modell har också en utlösningsfri speljustering för att (7.4) justera utlösarens slag mellan manuell och automatisk drift.

För maximal kraft: vrid ventilen moturs så långt det går. (6.4)
För att minska kraften: vrid ventilen medurs för upp till en minskning på 30%.

KONTROLL AV VERKTYGSANVÄNDNING

⚠ **Varning!** Avlägsna alla klammrar från verktyget innan du utför en kontroll av verktyget.

VERKTYG SOM AVFYRAS MED AVTRYCKARE:

A. Håll i verktyget i handtaget med ett fast grepp utan att fingret vidrör avtryckaren.
B. Placera verktygsnosen mot arbetsstycket.
C. Dra upp avfyringsskyddet.
D. Dra in avtryckaren för att starta verktygscykeln. Släpp upp avtryckaren när cykeln är klar.

⚠ **Varning!** När avfyringsskyddet är uppdraget, går verktyget genom cykeln varje gång avtryckaren aktiveras!

© Stanley Bostitch

AUTOMATISKT VERKTYG:

A. Håll i verktyget i handtaget med ett fast grepp utan att fingret vidrör avtryckaren.
B. Placera verktygsnosen mot arbetsstycket.
C. Dra upp avfyringsskyddet.
D. Dra in avtryckaren för att starta verktygscykeln. Släpp upp avtryckaren när cykeln är klar.
E. Automatläge - Dra in avtryckaren så långt det går så att båda ventilspindlarna trycks ner. Släpp upp avtryckaren för att avbryta.

⚠ **Varning!** När avfyringsskyddet är uppdraget, går verktyget genom cykeln varje gång avtryckaren aktiveras!

⚠ **Varning!** Medan avfyringsskyddet är uppdraget avfyras verktyget upp till 30 gånger i sekunden när avtryckaren aktiveras i automatiskt läge.

YTTERLIGARE VARNINGAR FÖR SAMTLIGA MODELLER:

⚠ **Varning:** Avfyringsskyddet ska inspekteras regelbundet för kontrollera att det fungerar ordentligt.
Släpp avfyringsskyddet och avtryckaren samtidigt under iakttagande av ovanstående anmärkningar om verktygets användning. Då ska avtryckaren låsas automatiskt så att verktyget inte kan avfyras.
Verktyget ska inte kunna användas igen förrän avfyringsskyddet dras upp och avtryckaren aktiveras.

⚠ **Varning:** Om verktyget inte fungerar ordentligt måste en STANLEY serviceverkstad eller distributör kontaktas innan verktyget används igen.

⚠ **Varning:** Avfyringsskyddet eller avtryckaren får under inga omständigheter tjuvkopplas, modifieras eller monteras bort.

Tekniska data:
Slå upp följande data i tabellen märkt ? i slutet av denna handbok.

A	Längd mm.	K	Luftförbrukning per utlösning vid 5,6 Bar
B	Höjd mm.	L	Avfyrningstyp
C	Bredd mm.	M	Sommarsmörjmedel
D	Vikt Kg.	N	Vintersmörjmedel
E	Ljudnivå L_{PA}, 1s, d	O	Smörjmedel för O-ring
F	Ljudnivå L_{WA}, 1s, d	P	Namn på klammer
G	Ljudnivå L_{PA}, 1s, 1m	Q	Dimmensioner mm.
H	Vibration m/s^2	R	Huvud/krona
I	P max Bar	S	Magasinskapacitet
J	P min Bar	T	Ny drivarlängd mm.
		U	Max djup inre kolv mm.

PL Niniejszy dokument nie może być kopiowany bez pozwolenia. Nieautoryzowane kopie niniejszego dokumentu nie stanowią deklaracji zgodności CE prezentowanych produktów.

CZ Niniejszy dokument nie może być kopiowany bez pozwolenia. Nieautoryzowane kopie niniejszego dokumentu nie stanowią deklaracji zgodności CE prezentowanych produktów.

SK Rozmnožovanie bez povolenia je zakázané. Neoprávnené kópie tohto dokumentu nie sú v súlade s CE pre dané výrobky.

HU A dokumentum engedély nélkül nem sokszorosítható. Az engedély nélkül sokszorosított dokumentum nem jelenti a termék CE-megfelelőségét.

RO Reproducerea neautorizată este interzisă. Copiile neautorizate ale acestui document nu reprezintă conformitatea CE pentru produse.

INSTRUKCJE DOTYCZĄCE BEZPIECZEŃSTWA

⚠ WAŻNE – PRZECZYTAJ DOKŁADNIE: Użytkownicy powinni dokładnie zapoznać się z Danymi Technicznymi oraz osobnąInstrukcją Obsługi i Bezpieczeństwa dołączoną do narzędzia. Nieznajomość instrukcji grozi poważnymi obrażeniami ciała użytkownika lub osób przebywających w pobliżu.

⚠ OSTRZEŻENIE! Należy stosować okulary ochronne zgodne z przepisem 89/686/EEC oraz kategorii co najmniej takiej jak określona w normie EN166. Przy doborze jakiegokolwiek sprzętu ochrony osobistej należy również wziąć pod uwagę wszystkie aspekty pracy operatora, środowisko i inne rodzaje używanych urządzeń. Uwaga: Okulary ochronne i osłony na twarz bez osłon bocznych nie zapewniają dostatecznego zabezpieczenia.

⚠ OSTRZEŻENIE! Aby zapobiec przypadkowym urazom:

- **Nie należy nigdy umieszczać ręki lub innej części ciała w obszarze wystrzeliwania łącznika.**
- **Nie należy nigdy wymierzać narzędzia w siebie lub innych, niezależnie od tego czy jest naładowane łącznikami czy nie.**
- **Nie należy nigdy bawić się narzędziem.**
- **Nie należy nigdy pociągać spustu, o ile nos urządzenia nie jest skierowany w miejsce pracy.**
- **Zawsze obchodzić się ostrożnie z narzędziem.**
- **Nie pociągać spustu ani nie naciskać mechanizmu wyzwalacza podczas ładowania narzędzia.**
- **W celu uniknięcia przypadkowego wprawienia w ruch i możliwości spowodowania urazu ciała, należy zawsze wyłączyć dopływ powietrza.**
  1. Przed dokonywaniem regulacji. 2. Podczas konserwacji narzędzia. 3. Podczas usuwania zakleszczenia. 4. Kiedy narzędzie nie jest używane. 5. Podczas przechodzenia do innego obszaru pracy, aby uniknąć przypadkowego uruchomienia i możliwości spowodowania urazu.
- **Przed użyciem narzędzia należy przeczytać dodatkową broszurę zawierającą instrukcje dotyczące bezpieczeństwa i obsługi.**
- **Jako źródła energii dla narzędzi pneumatycznych nie należy używać tlenu ani gazów palnych.**
- **W trakcie pracy narzędzia mogą powstawać iskry, stanowiące ryzyko zapłonu substancji i gazów łatwopalnych.**

1. Obrócić narzędzie na bok, w taki sposób, by wylot nie był skierowany w kierunku operatora ani innych osób. Wcisnąć zapadkę szybkiego zwalniania mechanizmu, znajdującą się w ramie narzędzia lub z tyłu głównej ramy. Przesunąć szynę do tyłu. (Rys. 1)
2. Włożyć do magazynka zestaw zszywek. (Rys. 2)
3. Popychać szynę do przodu, do momentu zablokowania zapadki. Narzędzie jest gotowe do użycia. (Rys. 3)

Uwaga: Należy stosować jedynie łączniki zalecane przez firmę Stanley do firmowych narzędzi lub gwoździe zgodne ze specyfikacją firmy Stanley.

MONTAŻ UKŁADU ZASILANIA POWIETRZEM

W narzędziu stosowany jest korek łącznikowy dwukierunkowy, 1/4 N.P.T. Wewnętrzna średnica powinna wynosić 5 mm lub więcej. Złącze to musi mieć funkcję dekompresji ciśnienia powietrza w narzędziu po odłączeniu od źródła zasilania powietrzem.

CIŚNIENIE ROBOCZE

70 -120 p.s.i. (4,9 – 8,4 BAR). W celu uzyskania połączeń najlepszej jakości należy wybrać odpowiednie ciśnienie robocze. UWAGA: Nie wolno przekraczać zalecanego ciśnienia roboczego.
wymaganą głębokością oraz głębokość, na jaką został wprowadzony gwóźdź podczas próbnego wbijania i określić wymaganą odległość. Przy regulacji można zmienić głębokość

ZUŻYCIE POWIETRZA

Narzędzie 216 wymaga 1,65 c.f.m (0,046 metra sześciennego), natomiast modele z serii 216-LN wymagają 1,8 c.f.m (0,051 metra sześciennego) powietrza o swobodnym przepływie do wbijania zszywek z prędkością 100 elementów na minutę, przy ciśnieniu 80 p.s.i. (5,6 kg/cm2). W celu określenia odpowiedniej ilości powietrza należy stosować rzeczywistą wartość ciśnienia powietrza, jakie będzie wymagane. Na przykład: jeśli urządzenie wbija średnio 50 zszywek na minutę, to potrzebne będzie 50% powietrza wyrażonego w c.f.m., które jest wymagane do pracy urządzenia podczas wbijania 100 zszywek na minutę.

Firma Stanley oferuje dwa typy pracy dla urządzeń z serii 216:

PL

IDENTYFIKACJA MODELU

Przed rozpoczęciem eksploatacji tego narzędzia należy zapoznać się ze stroną 5 Sprawdzanie pracy urządzenia.

Narzędzie uruchamiane spustem (Rys. 4)	**Tryb automatyczny (Rys. 5)**
Określony przez:	Określony przez:
• Brak regulacji prędkości	• (a) Regulacja prędkości (a)
• Brak regulacji pracy bez użyciu spustu	• Regulacja pracy bez użycia spustu (b)

Uwaga: Wszystkie modele TU216 są wyposażone w drugie urządzenie spustowe; zmniejsza to możliwość przypadkowego uruchomienia urządzenia.

NARZĘDZIE URUCHAMIANE SPUSTEM (Rys. 6)

Narzędzie uruchamiane spustem wykonuje cykl pracy po naciśnięciu spustu.

Podnieść drugi mechanizm spustowy (zabezpieczający) (6.1)
Przytrzymując odciągnięty drugi mechanizm spustowy, nacisnąć spust uruchamiający (6.2), aby spowodować wystrzelenie łącznika.
Jednoczesne zwolnienie obydwu spustów spowoduje automatyczne zablokowanie spustu uruchamiającego (6..3), co uniemożliwi uruchomienie narzędzia.

⚠ **Ostrzeżenie!** W chwili, gdy odciągnięty jest drugi spust, narzędzie wystrzeli łącznik przy każdym naciśnięciu spustu uruchamiającego.

W celu uzyskania maksymalnej mocy: obrócić maksymalnie zawór w lewo. (6.4)
Aby zmniejszyć moc: obrócić zawór w prawo, zmniejszając moc o maksymalnie 30%.

TRYB AUTOMATYCZNY (Rys. 6/7)

Model automatyczny wykonuje cykl pracy po naciśnięciu spustu
.
W celu uruchomiania narzędzia: podnieść drugi mechanizm spustowy (zabezpieczający) (6.1)
Przytrzymując odciągnięty drugi mechanizm spustowy, nacisnąć spust uruchamiający (6.2), aby spowodować wystrzelenie łącznika.
Przy lekkim pociągnięciu spustu niewielki ruch narzędzia spowoduje wystrzelenie jednego łącznika. (7.1)Jeśli przycisk zostanie odciągnięty w maksymalnym stopniu, narzędzie będzie automatycznie wystrzeliwać łączniki do chwili zwolnienia spustu. (7.2) Można regulować tempo automatycznego wystrzeliwania łączników. (7.3)
Jednoczesne zwolnienie obydwu spustów spowoduje automatyczne zablokowanie spustu uruchamiającego (6.3), co uniemożliwi uruchomienie narzędzia.

⚠ **Ostrzeżenie!** Gdy mechanizm drugiego spustu jest odciągnięty, w trybie automatycznym narzędzie może wystrzeliwać do 30 razy na sekundę.

Śruba regulacji prędkości znajduje się z lewej strony narzędzia, w rejonie zaworu spustowego. (7.3) Obrót tej śruby w lewo zwiększa prędkość wystrzeliwania łączników, natomiast w prawo - obniża prędkość. Ten model umożliwia ustawienie pracy bez wciskaniu spustu (7.4), co pozwala
na regulację wielkości suwu spustu i ustawienie pomiędzy wystrzeliwaniem pojedynczych łączników a pracą w trybie automatycznym.

W celu uzyskania maksymalnej mocy: obrócić zawór maksymalnie w lewo. (6.4)
Aby zmniejszyć moc: obrócić zawór w prawo, zmniejszając moc o maksymalnie 30%.

KONTROLA SPRAWNOŚCI URZĄDZENIA:

⚠ **Ostrzeżenie!** Przed przystąpieniem do kontroli sprawności urządzenia należy wyjąć z niego wszystkie łączniki.

NARZĘDZIE URUCHAMIANE SPUSTEM:

A. Nie dotykając palcem spustu, należy mocno ująć narzędzie za uchwyt.

B. Umieścić wylot naprzeciw powierzchni roboczej.
C. Dwa razy podnieść drugi mechanizm spustowy.
D. Wcisnąć spust, by spowodować wykonanie cyklu roboczego przez narzędzie. Zwolnienie spustu powoduje zakończenie cyklu.

Ostrzeżenie! Każde naciśnięcie spustu gdy podniesiony jest drugi mechanizm spustowy powoduje wykonanie cyklu roboczego!

NARZĘDZIE AUTOMATYCZNE:

A. Nie dotykając palcem spustu, należy mocno ująć narzędzie za uchwyt.
B. Umieścić wylot naprzeciw powierzchni roboczej.
C. Dwa razy podnieść drugi mechanizm spustowy.
D. Tryb pojedynczego cyklu roboczego – lekko pociągnąć spust w celu wykonania pojedynczego cyklu. Zwolnienie spustu powoduje zakończenie cyklu.
E. Tryb automatyczny – pociągnąć spust w stopniu, w jakim to możliwe, by spowodować wciśnięcie trzpieni zaworów. Zwolnić przycisk, by zatrzymać spust.

⚠**Ostrzeżenie!** Każde naciśnięcie spustu gdy podniesiony jest drugi mechanizm spustowy spowoduje wykonanie cyklu roboczego!

⚠**Ostrzeżenie!** Gdy mechanizm drugiego spustu jest odciągnięty, w trybie automatycznym narzędzie może wystrzeliwać do 30 razy na sekundę

DODATKOWE OSTRZEŻENIA DOTYCZĄCE WSZYSTKICH MODELI:

⚠**Ostrzeżenie!** Co pewien czas należy sprawdzić drugi mechanizm spustowy, by upewnić się, czy działa on właściwie. Po wypełnieniu wszystkich powyższych zaleceń należy jednocześnie zwolnić obydwa spusty, co automatycznie spowoduje blokadę urządzenia.
Narzędzie powinno uruchomić się ponownie tylko wtedy, gdy drugi mechanizm spustowy jest podniesiony, natomiast spust uruchamiający wciśnięty.
⚠ **Ostrzeżenie:** Jeśli narzędzie pracuje niewłaściwie, przed dalszym jego użytkowaniem należy skontaktować się z serwisem firmy STANLEY lub dystrybutorem naszych urządzeń.

⚠ **Ostrzeżenie:** W żadnym wypadku nie wolno demontować lub modyfikować mechanizmów spustowych, ani też wykonywać obejść.

Dane techniczne:
Dane techniczne są podane w tabeli ? na końcu instrukcji.

A	Dlugosc mm	K	Zuzycie powietrza na strzal @ 5,6 Bar
B	Wysokosc mm	L	Sposób inicjowania strzalu
C	Szerokosc mm	M	Olej letni
D	Waga kg	N	Olej zimowy
E	Halas	O	Smar do O-ringów
F	Halas	P	Nazwa stosowanego lacznika
G	Halas	Q	Wymiary laczników mm
H	Drgania	R	Szerokosc lacznika
I	P max bar	S	Pojemnosc magazynka
J	P min bar	T	Dlugosc nowego bijaka mm
		U	Max.glebokosc wewnatrz tloka mm

CZ

BEZPEČNOSTNÍ POKYNY

⚠ DŮLEŽITÉ,ČTĚTE POZORNĚ : Je důležité, aby si všichni pracovníci přečetli a porozuměli všem částem této příručky s technickými daty o nástrojích a samostatné příručky o bezpečnosti a obsluze, které jsou součástí tohoto nástroje. Pokud to neudělají, může to vést k vážnému zranění vás nebo jiných osob ve vašem pracovním prostoru.

⚠ UPOZORNĚNÍ ! Měla by se používat ochrana zraku v souladu s 89/686/EEC, a to stejné nebo vyšší kvality, než je definována v normě EN166. Při volbě prostředků osobní ochrany je však také třeba zvážit všechny stránky práce operátora, prostředí a další typ/y používaného strojního vybavení. Poznámka: Brýle bez chráněných stran ani svářečské štíty samy neposkytují přiměřenou ochranu.

⚠ VÝSTRAHA! Prevence náhodného zranění:

- **Nikdy nevkládejte ruce ani žádnou jinou část těla do oblasti vyhazovaní upínadel nástrojem.**
- **Nikdy nesměrujte nástroj směrem k sobě ani k nikomu jinému bez ohledu, zda je nebo není naplněn upínadly.**
- **Nikdy nezacházejte s nástrojem pro zábavu.**
- **Nikdy netahejte za spoušť, pokud špička nesměřuje směrem k práci.**
- **S nástrojem vždy zacházejte opatrně.**
- **Při plnění nástroje nikdy netahejte za spoušť ani netlačte na spouštěcí mechanizmus.**
- **K tomu, aby se předešlo náhodnému spuštění a možnému zranění, vždy odpojujte přívod vzduchu.** 1. Před seřizováním. 2. při servisu nástroje. 3. při uvolňování zaseknutí . 4. když se nástroj nepoužívá. 5. při přechodu do jiné pracovní oblasti, kdy náhodným spuštěním může dojít ke zranění.
- **Než začtete nástroj používat, přečtěte si dodatečnou příručku s Bezpečnostními a provozními pokyny.**
- **Nepoužívejte kyslík a hořlavé plyny jako zdroj energie pro pneumaticky poháněné nástroje.**
- **"Při provozu tohoto nástroje mohou vznikat jiskry, které představují zápalný zdroj pro hořlavá paliva a plyny.**

1. Otočte nástroj na stranu tak, aby výstupní oblast směřovala od vás a jiných osob. Stiskněte západku k rychlému uvolnění, která je uvnitř rámu nástroje anebo západku na hlavním rámu.
Zasuňte vodítko vzad. (Obr. 1)
2. Vložte tyčku sponek do zásobníku. (Obr. 2)
3. Tlačte vodítko vpřed, dokud se západka nezavře. Nástroj je nyní připraven k použití. (Obr. 3)

Poznámka: Používejte pouze upevňovadla doporučená firmou Stanley k použití s nástroji Stanley anebo upevňovadla splňující specifikace Stanley.

PŘIPOJENÍ VZDUCHU K NÁSTROJI

Tento nástroj využívá konektor s volným prouděním vzduchu, 1/4 N.P.T. Vnitřní průměr by měl být 5 mm nebo větší. Sestava musí být schopna snížit tlak vzduchu nástroje po odpojení od přívodu vzduchu.

PROVOZNÍ TLAK

70 až 120 liber na čtvereční palec (4,9 až 8,4 baru). V rámci rozsahu zvolte provozní tlak k nejlepšímu výkonu upevňovadla.

Pozor: Nepřekračujte doporučený provozní tlak.

SPOTŘEBA VZDUCHU

216 vyžaduje 0,046 krychlových metrů za minutu a modely 216-LN vyžadují 0,051 krychlových metrů za minutu volného vzduchu k provozu při rychlosti 100 sponek za minutu při tlaku 80 liber na čtvereční palec. (5,6 kg/cm2). Ke stanovení potřebného množství použijte skutečnou rychlost, při které bude nástroj pracovat. Na příklad, pokud upevňovadlo v průměru spotřebuje 50 sponek za minutu, potřebujete 50% krychlových stop za minutu. nástroje, které se třeba, aby nástroj spotřeboval 100 sponek za minutu.

Firma Stanley nabízí pro řadu nástrojů 216 dva typy provozu:

IDENTIFIKACE MODELU

Než začnete nástroj používat, proveďte kontrolu podle části Kontrola činnosti nástroje na straně 5.

© Stanley Bostitch

Ovládání spouští (Obr. 4)

Identifikace podle:

- Bez seřizování rychlosti (a)
- Bez seřízení spouště

Automatická (Obr. 5)

Identifikace podle:

- Seřizování rychlosti (a)
- Seřízení spouště (b)

Poznámka: Všechny modely TU216 jsou vybaveny sekundárním spouštěcím zařízením; snižuje to možnost neúmyslné aktivace nástroje.

OVLÁDÁNÍ SPOUŠTÍ (Obr. 6)

Cyklus modelu ovládaného spouští se spouští pomocí spouště.

Zvedněte sekundární spouštěcí zařízení (6.1)

Když je sekundární spouštěcí zařízení natažené, aktivujte ovládací spoušť (6.2), aby nástroj vystřelil upevňovadlo. Současným uvolněním sekundární bezpečnostní spouště a ovládací spouště se automaticky s prací. Většího zahloubení lze dosáhnout zkrácením prvku ve styku s prací.

4. Poznamenejte si seřízenou hloubku. Rozhodněte, jaké nastavení je třeba k dosažení změny délky stanovené v (3). Čárky u nastavování hloubky jsou rovnoměrně rozmístěny (2 mm.). Nula představuje nejhlubší zapuštění a při 12 bude hlava hřebíku nad zpracovávaným dílem. Nástroj je z výroby nastaven na “0”.

5. Při seřizování použijte 10 mm. Francouzský klíč nebo nástrčkový klíč s rukojetí k uvolnění 2 elastických uzavíracích matic u nastavování hloubky přibližně o 2 celé otáčky. Tyto matice není třeba odstraňovat. Přesuňte dolní část seřizovače hloubky do požadované výšky a utáhněte matice. Zkontrolujte, zda se prvky ve styku se zpracovávaným dílem volně pohybují a nezachytávají se.

6. Opět připojte přívod vzduchu a několik upevňovadel upevněte do vzorového materiálu ke stanovení správnosti seřízení. Pokud je třeba další seřízení, odpojte přívod vzduchu a zopakujte výše uvedený postup.

POKYNY K ÚDRŽBĚ UNÁŠEČE

Opotřebený unášeč způsobuje špatnou kvalitu nebo ztrátu výkonu

- Opotřebení hrotu unášeče ovlivní dráhu hřebíku, výsledek se bude jevit jako ohnuté anebo nedokonale zaražené hřebíky a poškozené hlavy hřebíků
- Délku unášeče lze upravit, aby byla možná úprava špičky unášeče ke kompenzaciopotřebení. Jetřeba teplo a přesný rozměr. O toto seřízení požádejte kvalifikovaného servisního technika.
- Nastavení délky pro nový unášeč je uvedeno dále. Rozměr je od horního čela pístu.
- Pamatujte, že rozměr od vrcholu pístu je maximální délka, o kterou lze unášeč upravit, aby byla možná kompenzace. Vždy prodlužte unášeč o požadovanou minimální vzdálenost, aby bylo možná kompenzace k obnově unášecího konce; Než se dosáhne maximální délky, bude možné několik kompenzací.

Poznámka: Opotřebení unášeče přibližně 3 mm. Lze tolerovat při většině aplikací. Při aplikacích s náročným zatahováním může opotřebení unášeče přibližně o 1,5 mm způsobit mírné snížení výkonu při zatahování.

SMĚROVÝ DEFLEKTOR VÝFUKU

N100S: Uvolněte šroub podle obrázku. (Obr. 5) Nastavte požadovaný směr výfuku a utáhněte šroub.

N88WWB/N88RH/N88RH17: Nastavitelný deflektor výfuku lze do jakékoliv požadované polohy otočit rukou bez použití jakýchkoliv nástrojů. (Obr. 6)

Technická data:
Technické údaje najdete v tabulce označené ?, která je v zadní části této příručky.

A	Délka mm	K	Spotřeba vzduchu na dávku při 5,6 barech
B	Výška mm	L	Typ aktivace
C	Šířka mm	M	Letní mazivo
D	Hmotnost kg	N	Zimní mazivo
E	Hladina hluku LpA, 1s, d	O	Mazivo těsnicího kroužku
F	Hladina hluku LWA, 1s, d	P	Název upínadla
G	Hladina hluku LpA, 1s, 1m	Q	Rozměry mm
H	Vibrace m/s²	R	Hlava/korunka
I	P max bar	S	Kapacita zásobníku
J	P min bar	T	Délka nového unášeče mm
		U	Max. vnitřní hloubka pístu mm

DK Må ikke gengives uden tilladelse. Uautoriserede kopier af dette dokument udgør ikke CE overholdelse for produkterne.

FI Ei saa jäljentää ilman lupaa. Tämän asiakirjan ilman valtuutusta tehdyt kopiot eivät muodosta tuotteille CE-yhdenmukaisuutta.

GR Απαγορεύεται η αναπαραγωγή χωρίς προηγούμενη άδεια. Τα μη εξουσιοδοτημένα αντίγραφα του παρόντος εγγράφου δεν αποτελούν συμμόρφωση CE για τα προϊόντα.

IT Vietata la riproduzione senza permesso. Le copie non autorizzate di questo documento non garantiscono la conformità CE per i relativi prodotti.

NO Skal ikke reproduseres uten tillatelse. Ikke godkjente kopier av dette dokumentet oppfyller ikke kravene for CE-merking for produktet.

PT Reprodução proibida sem autorização prévia. As cópias não autorizadas deste documento não estão em conformidade com a CE para os produtos.

ES Prohibida la reproducción sin permiso. Las copias no autorizadas de este documento no suponen la conformidad con las normas CE de los productos.

SE Prohibida la reproducción sin permiso. Las copias no autorizadas de este documento no suponen la conformidad con las normas CE de los productos.

PL Niniejszy dokument nie może być kopiowany bez pozwolenia. Nieautoryzowane kopie niniejszego dokumentu nie stanowią deklaracji zgodności CE prezentowanych produktów.

CZ Niniejszy dokument nie může být kopiowany bez pozwolenia. Nieautoryzowane kopie niniejszego dokumentu nie stanowią deklaracji zgodności CE prezentowanych produktów.

SK Rozmnožovanie bez povolenia je zakázané. Neoprávnené kópie tohto dokumentu nie sú v súlade s CE pre dané výrobky.

HU A dokumentum engedély nélkül nem sokszorosítható. Az engedély nélkül sokszorosított dokumentum nem jelenti a termék CE-megfelelőségét.

RO Reproducerea neautorizată este interzisă. Copiile neautorizate ale acestui document nu reprezintă conformitatea CE pentru produse.

BEZPEČNOSTNÉ PREDPISY

⚠ DÔLEŽITÉ, POZORNE SI PREČÍTAJTE! Je dôležité, aby si všetci, ktorí s nástrojom pracujú, prečítali a pochopili všetky časti tejto Príručky o technických špecifikáciách nástroja, ako aj Bezpečnostné pokyny a Návod na použitie, ktoré sú priložené k nástroju. Nedodržanie týchto postupov môže viesť k vážnym poraneniam osôb, ktoré sa nachádzajú na pracovisku.

⚠ Mala by byť použitá ochrana očí v súlade s 89/686/EEC, a adekvátny alebo vyšší stupeň ako je definovaný v EN166. Pri výbere prostriedkov osobnej ochrany treba zohľadniť všetky aspekty práce obsluhujúceho personálu, okolité prostredie a iný typ/y náradia, ktoré sa používa.
Poznámka: Ochranné okuliare bez postranných ochranných krytov a štítu na tvár neposkytujú dostatočnú ochranu.

⚠ UPOZORNENIE!: Pozor na náhodné poranenie:

- **Nikdy nekladte ruky ani inú časť tela do priestoru, do ktorého sa nastreľuje spojovací materiál.**
- **Nikdy náradím nemierte na seba ani na nikoho iného, bez ohľadu na to, či je v ňom spojovací materiál alebo nie.**
- **Nikdy sa s nástrojom nezahrávajte.**
- **Nikdy nestláčajte spúšť, keď hlaveň nie je nasmerovaná na pracovnú plochu.**
- **S nástrojom narábajte vždy opatrne.**
- **Nestláčajte spúšť a neuvoľňujte mechanizmus bezpečnostného spínača počas nabíjania.**
- **Pozor na náhodnú reakciu a možné poranenia. Vždy odpojte prívod vzduchu.**
  1. Pred vykonaním zmien; 2. Pri vykonávaní údržby nástroja; 3. Pri odstránení zaseknutia; 4. Keď jnástroj mimo prevádzky; 5. Pri prenášaní na iné pracovisko, kedy môže dôjsť k náhodnej reakcii a prípadnému poraneniu.
- **Pred použitím si prečítajte brožúrku o doplňujúcich Bezpečnostných predpisoch a Návode na použitie.**
- **Ako zdroj energie pre pneumatické náradia nepoužívajte kyslík ani horľavé plyny.**
- **Upozornenie! Prevádzka tohto nástroja môže spôsobiť iskrenie alebo vyvolať zdroj vznietenia horľavých palív a plynov.**

1. Nástroj otočte do strany s hlavňou smerujúcou preč od vás a iných osôb. Pustite tlačidlo rýchleho uvoľnenia západky vo vnútri rámu nástroja alebo západky na zadnej strane hlavného rámu. Potiahnite koľajničku dozadu. (Obr. 1)
2. Do zásobníka dajte sadu svoriek. (Obr. 2)
3. Potlačte koľajničku dopredu, kým sa západka nezavrie. Nástroj je teraz pripravený na používanie. (Obr. 3)

Pozn.: Pri práci so Stanley nástrojmi používajte iba svorky doporučované spoločnosťou Stanley alebo tie, ktoré spĺňajú Stanley normy.

VZDUCHOVÝ KOHÚTIK NA NÁSTROJI

Tento nástroj používa spojovaciu zátku voľného toku, 1/4 N.P.T. Vnútorný priemer by mal byť 5 a viac mm. Kohútik musí uvoľniť tlak vzduchu v nástroji po odpojení od prívodu vzduchu.

PREVÁDZKOVÝ TLAK

Od 70 do 120 p.s.i. (od 4.9 do 8.4 barov). Pre najlepší výkon nástroja zvoľte prevádzkový tlak v rámci tohto rozsahu.
Pozor: Nezvyšujte doporučovaný prevádzkový tlak.

SPOTREBA VZDUCHU

216 vyžaduje 1,65 kubických stôp za minútu (0,46 metrov kubických) a modely 216-LN vyžadujú 1,8 kubických stôp za minútu (0,51 metrov kubických) voľného vzduchu na fungovanie rýchlosťou 100 svoriek za minútu, 80 p.s.i. (5.6 kg/cm2). Zoberte si aktuálnu rýchlosť, akou bude nástroj fungovať a určte množstvo požadovaného vzduchu. Napr. ak váš nástroj používa priemerne 50 svoriek za minútu, potrebujete 50% c.f.m. nástroja, čo je požadované na fungovanie nástroja rýchlosťou 100 svoriek za minútu.
Stanley ponúka dva typy fungovania pre 216 sériové nástroje:

IDENTIFIKOVANIE MODELU

Pre použitím nástroja si prezrite Kontrolu prevádzky nástroja na strane 5.

Ovládanie spúšťou (Obr. 4)

Identifikoval:
- Rýchlosť nenastaviteľná (a)
- Nastavenie deaktívovania spúšte nemožné

Automatický (Obr. 5)

Identifikoval:
- Nastavenie rýchlosti (a)
- Nastavenie deaktívovania spúšte (b)

Pozn.: Všetky modely TU216 sú vybavené zariadením s druhou spúšťou; toto znižuje možnosť náhodnej aktivácie nástroja.

OVLÁDANIE SPÚŠŤOU (Obr. 6)

Model vybavený spúšťou sa spúšťa potiahnutím spúšte.
Vysuňte druhú spúšť (6.1)
Držanie druhej spúšte v potiahnutej polohe aktivuje operačnú spúšť (6.2) a svorka sa vystrelí.
Uvoľnenie druhej spúšte a operačnej spúšte zároveň automaticky zaistí operačnú spúšť (6.3) a zabráni tak aktivovaniu nástroja.

⚠ **Upozornenie!** Pri potiahnutí druhej spúšte vystrelí nástroj svorku zakaždým, keď je prevádzková spúšť aktivovaná.
Pre maximálnu silu pootočte piest v protismere hodinových ručičiek do maximálnej polohy. (6.4)
Na zníženie sily pootočte piest v smere hodinových ručičiek až do 30% redukcie.

AUTOMATICKÝ (Obr. 6/7)

Automatický model funguje aktiváciou spúšte.

Aktivovanie nástroja: vytiahnite druhú spúšť (6.1)
Držanie druhej spúšte v potiahnutej polohe aktivuje operačnú spúšť (6.2) a vystrelí sa svorka.

Keď sa spúšť mierne a krátko potiahne, nástroj vypustí jednu svorku. (7.1) Keď sa spúšť potiahne čo najviac, nástroj bude nepretržite vypúšťať svorky automaticky až kým sa spúšť neuvoľní. (7.2) Tempo akým sú svorky vypúšťané v automatickom móde je nastaviteľné. (7.3)

Uvoľnenie druhej bezpečnostnej spúšte a operačnej spúšte naraz automaticky zaistí operačnú spúšť (6.3) a zabráni tak aktivovaniu nástroja.

⚠ **Upozornenie!** Pri potiahnutí druhej spúšte vystrelí nástroj max. 30-krát za sekundu, ak je spúšť aktivovaná v automatickom móde.

Skrutka na nastavenie rýchlosti je umiestnená na ľavej strane nástroja v oblasti spúšte. (7.3) Otočenie skrutky v protismere hodinových ručičiek zvýši rýchlosť a v smere hodinových ručičiek rýchlosť zníži. Tento model obsahuje tiež nastavenie free play spúšte (7.4) na nastavenie hodnoty tempa medzi jedným a automatickým spúšťaním.
Pre maximálnu silu pootočte piest v protismere hodinových ručičiek do maximálnej polohy. (6.4)
Na zníženie sily pootočte piest v smere hodinových ručičiek až do 30% redukcie.

KONTROLA PREVÁDZKY NÁSTROJA:

⚠ **Upozornenie!** Pred uskutočnením kontroly prevádzky nástroja odstráňte všetky svorky z nástroja.

NÁSTROJ S OVLÁDANÍM NA SPÚŠŤ:

A. Nedržte prst na spúšti a pevne držte nástroj za rúčku.
B. Hlaveň nástroja pridržte na pracovnej ploche.
C. Nadvihnite druhú spúšť.
D. Potiahnite spúšť a začne sa cyklus. Pustite spúšť a cyklus sa ukončí.

⚠ **Upozornenie!** S vytiahnutou druhou spúšťou prejde nástroj cyklom zakaždým, keď sa potiahne spúšť!

© Stanley Bostitch

AUTOMATICKÝ NÁSTROJ:

A. Nedržte prst na spúšti a pevne držte nástroj za rúčku.
B. Hlaveň nástroja pridržte na pracovnej ploche.
C. Nadvihnite druhú spúšť.
D. Mód jedného cyklus -Potiahnite spúšť a zapínadlo začne cyklus. Uvoľnite spúšť a cyklus sa ukončí.
E. Automatický mód – Potiahnite spúšť najviac ako sa dá, uvoľnite oba piestové trupy. Pustite spúšť.

⚠ **Upozornenie!** S vytiahnutou druhou spúšťou prejde nástroj cyklom zakaždým, keď sa potiahne spúšť!

⚠ **Upozornenie!** S vytiahnutou druhou spúšťou prejde nástroj cyklom rýchlosťou až 30 krát za sekundu, keď sa spúšť potiahne v automatickom móde.

DOPLŇUJÚCE UPOZORNENIA PRE VŠETKY MODELY:

⚠**Upozornenie:** Mechanizmus druhej spúšte by mala byť pravidelne kontrolovaný, či správne funguje.

Pri postupovaní podľa horeuvedených poznámok o fungovaní uvoľnite naraz druhú bezpečnost
nú spúšť a operačnú spúšť. Toto by malo automaticky zaistiť operačnú spúšť a zabezpečiť aby sa nástroj neaktivoval.
Až potom by mal nástroj znova fungovať, keď sa zdvihne mechanizmus druhej spúšte a uvoľní operačná spúšť.

⚠ **Upozornenie:** Ak nástroj dobre nefunguje, nepokračujte v práci a poraďte sa na miestom STANLEY servisnom stredisku alebo u distribútora.

⚠ **Upozornenie:** Za žiadnych okolností by mechanizmus druhej spúšte alebo operačná spúšť nemali byť obídené, modifikované alebo odstránené.

Technické parametre:
Technické parametre nájdete na konci tejto príručky v tabuľke označenej otáznikom (?).

A	Dĺžka v mm.	K	Spotreba vzduchu na úkon 1 @ 5.6 Bar
B	Výška v mm.	L	Druh aktivácie
C	Hĺbka v mm.	M	Letné mazadlo
D	Hmotnosť v kg.	N	Zimné mazadlo
E	Hlučnosť LPA, 1s, d	O	Mazadlo – kruh v tvare písmena O
F	Hlučnosť LWA, 1s, d	P	Meno zošívačky
G	Hlučnosť LPA, 1s, 1m	Q	Dimenzie v mm.
H	Vibrácie v m/s^2	R	Hlavica/vrchol
I	P max Bar	S	Kapacita zásobníka
J	P min Bar	T	Dĺžka nového vodidla v mm.
U	Max. hĺbka vo vnútri piesta v mm.		

CZ Niniejszy dokument nie może być kopiowany bez pozwolenia. Nieautoryzowane kopie niniejszego dokumentu nie stanowią deklaracji zgodności CE prezentowanych produktów.

SK Rozmnožovanie bez povolenia je zakázané. Neoprávnené kópie tohto dokumentu nie sú v súlade s CE pre dané výrobky.

HU A dokumentum engedély nélkül nem sokszorosítható. Az engedély nélkül sokszorosított dokumentum nem jelenti a termék CE-megfelelőségét.

RO Reproducerea neautorizată este interzisă. Copiile neautorizate ale acestui document nu reprezintă conformitatea CE pentru produse.

BIZTONSÁGI UTASÍTÁSOK

⚠ FONTOS. OLVASSA EL FIGYELMESEN: Fontos, hogy minden kezelő olvassa el és értse a Szerszám műszaki adatai c. használati utasítás minden pontját, és a szerszámhoz mellékelt külön Biztonsági és üzemelteti utasítást. Ennek elmulasztása Önnek és másoknak a munkaterületen súlyos balesetet okozhat.

⚠ FIGYELMEZTETÉS! Az alkalmazott szemvédelemnek meg kell felelnie a 89/686/EEC irányelv, illetve az EN166 szabvány előírásainak. Ezen kívül a kezelő munkájának valamennyi szempontját, körülményét, más típusú gép(ek) használatát is figyelembe kell venni a személyi védőeszközök kiválasztásánál. Megjegyzés: Az oldalról nem védő szemüvegek és az arcmaszkok önmagukban nem biztosítanak megfelelő védelmet.

⚠ FIGYELMEZTETÉS! A véletlen balesetek megelőzése érdekében:

- **Soha ne tegye a kezét vagy más testrészét a szerszám belövőrészére.**
- **Soha ne mutasson a szerszám senki másra.**
- **Soha ne kapcsolja be játékból.**
- **Soha ne húzza meg a kioldó kapcsolót, csak akkor, ha az orr a munkadarab felé néz.**
- **Mindig óvatosan kezelje a szerszámot.**
- **Ne húzza meg a kioldó kapcsolót, vagy ne nyomja le az indító mechanizmust a szerszám betöltésekor.**
- **A véletlen beindulás és az esetleges balesetek megelőzése céljából mindig kapcsolja ki a levegőellátást:**

  1. Szabályozások előtt. 2. A szerszám szervizelésekor. 3. Beakadás megszüntetésekor. 4. Ha nem használja a szerszámot. 5. Ha átmegy más munkaterületre, mivel véletlen beindulás történhet, ami balesetet okozhat.
- **Mielőtt használni kezdi a szerszámot, olvassa el a kiegészítő Biztonsági és üzemeltetési utasításokat.**
- **Ne használjon oxigént és gyúlékony gázokat a pneumatikus szerszámok meghajtására.**
- **E szerszám használat közben szikrázhat, és ettől a gyúlékony üzemanyagok és a gázok meggyulladhatnak.**

HU

BETÖLTÉS A SZERSZÁMBA

1. Fordítsa el a szerszámot oldalra, hogy az ürítési terület ne magára vagy másokra mutasson. Nyomja le a gyors kioldó zárónyelvet a szerszámkeretben, vagy a zárónyelvet a fő keret hátsó részén. Csúsztassa hátra a keretet. (1. Ábra)
2. Ejtse be a kapocsköteget a tárba. (2. Ábra)
3. Nyomja előre a sínt, amíg a zárónyelv lezár. A szerszám most használatra kész. (3. Ábra)

Megjegyzés: Csak a Stanley által ajánlott, vagy a Stanley specifikációnak megfelelő kötőelemeket használja a Stanley szerszámokhoz.

SÜRÍTETT LEVEGŐVEL MŰKÖDŐ SZERSZÁM

Az ilyen szerszám szabad áramlású csatlakozó dugóval, 1/4 N.P.T. működik. A belső átmérője legalább 5 mm legyen. A szerelvénynek biztosítania kell a szerszámból a sűrített levegő kiürítését, amikor lekapcsolják a sűrített levegő ellátást.

ÜZEMI NYOMÁS

70 – 120 p.s.i. (4,9 – 8,4 BAR). A legjobb kötőelem teljesítménynek megfelelően válassza ki az üzemi nyomást ezen a tartományon belül.
Figyelem: Ne lépje túl az ajánlott üzemi nyomást.

LEVEGŐFOGYFASZTÁS

A 216 igénye 1,65 köbláb/perc (0,046 köbméter) és a 216-LN modell igénye 1,8 köbláb/perc (0,051 köbméter) szabad levegő a percenként 100 kapocs sebességgel 80 p.s.i. (5,6 kg/cm2) történő működés esetén. Válassza ki azt a tényleges sebességet, amelyen a szerszámot használja a szükséges levegőmennyiség megállapítása céljából. Például, ha az Ön készüléke percenként átlagosan 50 kapcsot használ, Önnek a szerszám térfogata 50 %-ára van szüksége, ahhoz képest, ami a szerszám percenként 100 kapoccsal való üzemeltetéséhez szükséges.
A Stanley a 216 sorozatú szerszámokhoz két típust ajánl:

A MODELL MEGHATÁROZÁSA

Lásd A szerszám működésének ellenőrzése c. részben az 5. oldalon, e szerszám használatba vétele előtt.

Kioldókapcsolóval üzemeltethető (4. Ábra)

Mi határozza meg:
- Nincs sebességszabályozás (a)
- Az kioldókapcsoló sebessége nem állítható

Automatikus (5. Ábra)

Mi határozza meg:
- Van sebességszabályozás (a)
- A kioldókapcsoló sebessége állítható (b)

Megjegyzés: Minden TU216 modell egy második kioldókapcsolóval is fel van szerelve; ez csökkenti a szerszám véletlen bekapcsolásának lehetőségét.

KIOLDÓKAPCSOLÓVAL ÜZEMELTETHETŐ (6. Ábra)

A kioldókapcsolóval üzemeltethető modellt a kioldókapcsoló aktiválása kapcsolja be.
Emelje fel a második kioldókapcsolót (6.1)
Tartsa kihúzva a második kioldókapcsolót, aktiválja az üzemeltető kioldókapcsolót (6.2), hogy kilője a kötőelemet.
A második biztonsági kioldókapcsoló kiengedése és a kioldókapcsoló egyidejű üzemeltetése automatikusan lezárja a működtető kioldókapcsolót (6.3), s ez megakadályozza a szerszám aktiválását.

⚠ **FIGYELMEZTETÉS!** Amíg a második kioldókapcsoló ki van húzva, a szerszám kilő egy kötőelemet minden alkalommal, amikor a működtető kioldókapcsoló aktiválva van.

A maximális teljesítmény érdekében: forgassa el a szelepet az óramutató járásával ellentétes irányban ütközésig. (6.4)
A teljesítmény csökkentéséhez: forgassa el a szelepet az óramutató járásával megegyező irányban 30 %-os csökkenésig.

AUTOMATIKUS (6/7. Ábra)

Az automatikus modell a kioldókapcsoló aktiválásával kapcsolódik be.

A szerszám aktiválásához: emelje fel a második kioldókapcsolót. (6.1)
A második kioldókapcsolót kihúzva tartva aktiválja a működtető kioldókapcsolót (6.2), hogy kilőjön egy kötőelemet.

Ha az kioldókapcsoló egy kissé van kihúzva, egy rövid mozdulattal a szerszám meghajt egy kötőelemet. (7.1) Amikor a kioldókapcsoló ütközésig ki van húzva, a szerszám folyamatosan automatikusan meghajtja a kötőelemeket, amíg a kioldókapcsolót el nem engedi. (7.2) Szabályozható a sebesség, amellyel a kötőelemek automatikus módban kilövésre kerülnek. (7.3)

A második biztonsági kioldókapcsoló és az üzemeltető kioldókapcsoló egyidejű felengedése automatikusan lezárja az üzemeltető kioldókapcsolót (6.3), ami megakadályozza, hogy a szerszám aktiválódjon.
⚠ **FIGYELMEZTETÉS!** Amíg a második kioldókapcsoló eszköz ki van húzva, a szerszám másodpercenként 30 alkalommal lő ki, amíg a kioldókapcsoló automatikus módban van aktiválva.A sebesség szabályozó csavar a szerszám baloldalán található a kioldókapcsoló szelepe mellett. (7.3) A csavarnak az óramutató járásával ellentétes irányban való elforgatása megnöveli a sebességet, és az óramutató járásával megegyező irányú elforgatása csökkenti a sebességet. Ez a modell lehetővé teszi a kioldókapcsoló sebességének szabályozását is (7.4) az egyedi és az automatikus működés között a kioldókapcsoló ütései számának beállítása céljából.
A maximális teljesítmény érdekében: forgassa el a szelepet az óramutató járásával ellentétes irányban ütközésig. (6.4)
A teljesítmény csökkentéséhez: forgassa el a szelepet az óramutató járásával megegyező irányban 30 %-os csökkenésig.

A SZERSZÁM MŰKÖDÉSÉNEK ELLENŐRZÉSE:

⚠ **FIGYELMEZTETÉS!** Vegye ki az összes kötőelemet a szerszámból a szerszám működésének ellenőrzése előtt.

KIOLDÓKAPCSOLÓVAL MŰKÖDTETETT SZERSZÁM:

A. Ujjával a kioldókapcsolón határozott mozdulattal fogja meg a szerszámot a fogantyújánál.
B. Tegye a szerszám orrát a munkafelületre.
C. Emelje fel a második kioldókapcsolót.
D. Húzza ki a kioldókapcsolót, hogy beindítsa a szerszám ciklusát. Engedje el a kioldókapcsolót, és a ciklus befejeződik.

⚠ **FIGYELMEZTETÉS!** Ha a második kioldókapcsoló fel van emelve, a szerszám minden alkalommal ciklusba lép, amikor meghúzza a kioldókapcsolót!

AUTOMATIKUS SZERSZÁM:

A. Ujjával az kioldókapcsolóon határozott mozdulattal fogja meg a szerszámot a fogantyújánál.
B. Tegye a szerszám orrát a munkafelületre.
C. Emelje fel a második kioldókapcsolót.
D. Egyedi ciklus mód – Kissé húzza meg a kioldókapcsolót egyedi ciklushoz. Engedje fel a kioldókapcsolót, és a ciklus befejeződik.
E. Automatikus mód – Húzza meg a kioldókapcsolót ütközésig, hogy lenyomja mindkét szelepszárat. Engedje fel a kioldókapcsolót, hogy leálljon.

⚠ **FIGYELMEZTETÉS!** Amíg a második kioldókapcsoló fel van emelve, a szerszám ciklusba lép minden alkalommal, amikor a kioldókapcsolót meghúzza!

⚠ **FIGYELMEZTETÉS!** Amíg a második kioldókapcsoló fel van emelve, a szerszám ciklusba lép másodpercenként maximum 30 alkalommal, amíg a kioldókapcsoló automatikus módban van meghúzva.

MINDEN MODELLEN TOVÁBBI FIGYELMEZTETÉSEK:

⚠ **Figyelmeztetés:** A második kioldókapcsolót időszakosan ellenőrizni kell, hogy helyesen működik-e.A szerszám fenti működésének ellenőrzésekor engedje fel a második biztonsági kioldókapcsolót és az üzemeltető kioldókapcsolót egyszerre, ez automatikusan lezárja az üzemeltető kioldókapcsolót, s megakadályozza, hogy a szerszám aktiválódjon.
A szerszám csak akkor működhet újra, ha a második kioldókapcsoló fel van emelve, és az üzemeltető kioldókapcsoló le van nyomva.

⚠ **Figyelmeztetés:** Ha a szerszám nem működik rendeltetésszerűen, forduljon a helyi STANLEY szervizhez vagy márkakereskedőhöz tanácsért, mielőtt tovább használná.

⚠ **Figyelmeztetés:** Semmilyen körülmények között nem szabad a második kioldókapcsolót vagy az üzemeltető kioldókapcsolót megkerülni, módosítani vagy levenni.

Műszaki adatok:
Vizsgálja meg e kézikönyv végén a ? jelű táblázatban az alábbi adatokat.

A	Hosszúság mm.	K	Levegőfelhasználás / löket @ 5.6 Bar
B	Magasság mm.	L	Aktiválási típus
C	Szélesség mm.	M	Nyári kenőanyag
D	Súly Kg.	N	Téli kenőanyag
E	Zaj LPA, 1s, d	O	Tömítőgyűrű kenése
F	Zaj LWA, 1s, d	P	A kötőelem neve
G	Zaj LPA, 1s, 1m	Q	Méretek mm.
H	Vibráció m/s²	R	Fej / korona
I	P max Bar	S	A tár kapacitása
J	P min Bar	T	Új tokmány hossza mm.
		U	Max. mélység a dugattyúban mm.

INSTRUCȚIUNI DE SIGURANȚĂ

⚠ IMPORTANT, CITIȚI CU ATENȚIE: Este important ca toți operatorii să citească şi să înțeleagă toate secțiunile din Manualul de date tehnice al sculei şi din Manualul separat de instrucțiuni cu privire la operare şi siguranță, care sunt livrate împreună cu această sculă. Nerespectarea acestei instrucțiuni poate avea ca rezultat vătămarea gravă a dvs. şi a celorlalte persoane de la locul de muncă.

⚠ AVERTISMENT! Trebuie să utilizați ochelari de protecție în conformitate cu 89/686/CEE, având grad cel puțin egal cu cel definit în EN166. Cu toate acestea, trebuie luate în considerare toate aspectele referitoare la munca operatorului, mediu şi alte tipuri de maşini folosite atunci când se alege orice echipament de protecție personală. Notă: Ochelarii fără protecție laterală şi scuturile faciale fără alte accesorii nu asigură protecție adecvată.

⚠ AVERTISMENT! Pentru prevenirea vătămărilor accidentale:

- **Nu introduceți niciodată mâna sau altă parte a corpului în zona de descărcare a elementelor de fixare ale sculei.**
- **Nu îndreptați niciodată scula spre dvs. sau altă persoană, indiferent dacă aceasta conține sau nu elemente de fixare.**
- **Nu vă angajați niciodată în glume fără rost.**
- **Nu apăsați niciodată trăgaciul decât dacă vârful sculei este îndreptat spre obiectul prelucrat.**
- **Manipulați întotdeauna scula cu atenție.**
- **Nu apăsați trăgaciul sau mecanismul de declanşare în timp ce încărcați scula.**
- **Pentru a preveni declanşarea accidentală şi posibila vătămare, deconectați întotdeauna sursa de aer.** 1. Înainte de efectuarea reglărilor. 2. La repararea sculei. 3. La eliminarea unui blocaj. 4. Când scula nu este utilizată. 5. La deplasarea într-o zonă de lucru diferită, deoarece se poate produce declanşarea accidentală, provocând vătămare.
- **Înainte de a utiliza scula, citiți broşura cu instrucțiunile suplimentare de siguranță şi operare.**
- **Nu utilizați oxigen şi gaze combustibile ca sursă de energie pentru sculele acționate pneumatic.**
- **Operarea acestei scule poate produce scântei, acționând ca sursă de aprindere pentru combustibili şi gaze inflamabile.**

1. Întoarceți scula către lateral, cu zona de descărcare orientată la distanță de dvs. şi alte persoane. Apăsați zăvorul cu eliberare rapidă din cadrul sculei sau zăvorul situat în partea din spate a cadrului principal. Glisați şina către înapoi. (Fig 1)
2. Lăsați bagheta de capse să cadă în magazie. (Fig 2)
3. Împingeți şina către înainte până când zăvorul se închide. Scula este acum gata de utilizare. (Fig 3)

Notă: Utilizați numai elemente de fixare recomandate de Stanley pentru Sculele Stanley sau care îndeplinesc specificațiile Stanley.

FITINGUL DE AER AL SCULEI

Această sculă utilizează un conector ce asigură curgere liberă, 1/4 N.P.T. Diametrul interior trebuie să fie de cel puțin 5 mm. Fitingul trebuie să fie capabil să elimine aerul sub presiune din sculă atunci când aceasta este deconectată de la sursa de aer.

PRESIUNEA DE OPERARE

între 70 şi 120 p.s.i. (între 4,9 şi 8,4 bar). Selectați presiunea de operare în acest interval pentru a obține cea mai bună performanță a elementelor de fixare.
Atenție: Nu depăşiți presiunea de operare recomandată.

CONSUMUL DE AER

Modelele 216 necesită 1,65 picioare cubice pe minut (0,046 metri cubi), iar modelele 216-LN necesită 1,8 picioare cubice pe minut (0,051 metri cubi) de aer curat pentru a funcționa la o rată de 100 capse pe minut, la 80 psi (5,6 kg/cm2). Luați în calcul rata reală la care va funcționa scula pentru a stabili cantitatea de aer necesară. De exemplu, dacă rata medie este de 50 capse pe minut aveți nevoie de 50% din debitul sculei necesar pentru operarea sculei la 100 capse pe minut.

Stanley furnizează două tipuri de operare pentru sculele din seria 216:

RO

IDENTIFICAREA MODELULUI

Consultaţi Verificarea funcţionării sculei la pagina 5 înainte de a începe să utilizaţi scula.

Acţionată cu trăgaci (Fig 4)
Identificată prin:
- Nu este necesară reglarea vitezei (a)
- Fără reglarea jocului trăgaciului

Automată (Fig 5)
Identificată prin:
- Reglarea vitezei (a)
- Reglarea jocului trăgaciului (b)

Notă: Toate modelele 216 sunt prevăzute cu un dispozitiv de declanşare secundar; acesta reduce posibilitatea de acţionare accidentală a sculei.

ACŢIONATĂ CU TRĂGACI (Fig 6)

Modelul cu trăgaci este activat prin acţionarea trăgaciului.
Ridicaţi dispozitivul trăgaciului secundar (6.1)
Menţinând tras dispozitivul trăgaciului secundar, activaţi trăgaciul principal (6.2) pentru a lansa un element de fixare.
Eliberarea simultană a trăgaciului de siguranţă secundar şi a trăgaciului principal va produce blocarea automată a trăgaciului principal (6.3), împiedicând activarea sculei.

⚠ **Avertisement!** Cât timp dispozitivul trăgaciului secundar este tras, scula va lansa un element de fixare de fiecare dată când trăgaciul principal este activat.

Pentru putere maximă: rotiţi ventilul în sens antiorar cât mai mult posibil. (6.4)
Pentru a reduce puterea: rotiţi ventilul în sens orar pentru o reducere de până la 30%.

AUTOMAT (Fig 6/7)

Modelul automat este activat prin acţionarea trăgaciului.
Pentru a acţiona scula: ridicaţi dispozitivul trăgaciului secundar (6.1)
Menţinând tras dispozitivul trăgaciului secundar, activaţi trăgaciul principal (6.2) pentru a lansa un element de fixare.
Când trăgaciul este apăsat uşor cu o mişcare scurtă, scula va antrena un singur element de fixare. (7.1) Când trăgaciul este apăsat la maxim, scula va antrena în mod continuu şi automat elemente de fixare până când trăgaciul este eliberat. (7.2) Rata la care elementele de fixare sunt antrenate în modul automat este reglabilă. (7.3)
Eliberarea simultană a trăgaciului de siguranţă secundar şi a trăgaciului principal va produce blocarea automată a trăgaciului principal (6.3), împiedicând activarea sculei.

⚠ **Avertisment!** Cât timp dispozitivul trăgaciului secundar este tras, scula va lansa elemente de fixare de până la 30 de ori pe secundă când trăgaciul este apăsat în modul automat.

Şurubul de reglare a vitezei este amplasat pe partea stângă a sculei, în zona supapei trăgaciului. (7.3) Rotirea şurubului în sens antiorar măreşte viteza, iar în sens orar o micşorează. Acest model include şi reglarea jocului trăgaciului (7.4), pentru a regla valoarea cursei trăgaciului între funcţionarea manuală şi cea automată.

Pentru putere maximă: rotiţi ventilul în sens antiorar cât mai mult posibil. (6.4)
Pentru a reduce puterea: rotiţi ventilul în sens orar pentru o reducere de până la 30%.

VERIFICAREA FUNCŢIONĂRII SCULEI:

⚠ **Avertisment!** Îndepărtaţi toate elementele de fixare din sculă înainte de a verifica funcţionarea acesteia.

SCULA ACŢIONATĂ CU TRĂGACI:

A) Cu degetul lângă trăgaci, apucaţi scula cu fermitate de mâner.
B. Puneţi vârful sculei pe suprafaţa de lucru.
C. Ridicaţi dispozitivul trăgaciului secundar.
D. Apăsaţi trăgaciul pentru a activa scula. Eliberaţi trăgaciul şi ciclul este complet.
m Avertisment! Dacă dispozitivul trăgaciului secundar este ridicat, scula se va activa de fiecare dată când trăgaciul este apăsat!

SCULA AUTOMATĂ:

A) Cu degetul lângă trăgaci, apucați scula cu fermitate de mâner.
B. Puneți vârful sculei pe suprafața de lucru.
C. Ridicați dispozitivul trăgaciului secundar.
D. Modul cu o singură activare - Apăsați uşor trăgaciul pentru o singură activare. Eliberați trăgaciul şi ciclul este complet.
E. Modul automat - Apăsați trăgaciul cât mai mult posibil pentru a apăsa ambele tije ale ventilului. Eliberați trăgaciul pentru oprire.
⚠ **Avertisment!** Dacă dispozitivul trăgaciului secundar este ridicat, scula se va activa de fiecare dată când trăgaciul este apăsat!
⚠ **Avertisment!** Cât timp dispozitivul trăgaciului secundar este tras, scula va lansa elemente de fixare de până la 30 de ori pe secundă când trăgaciul este apăsat în modul automat.

AVERTISMENTE SUPLIMENTARE PENTRU TOATE MODELELE:

⚠ **Avertisment**: Dispozitivul trăgaciului secundar trebuie verificat periodic, pentru a vă asigura că funcționează corespunzător.
Cu respectarea notelor de verificare a funcționării sculei specificate mai sus, eliberați simultan trăgaciul de siguranță secundar şi trăgaciul principal pentru a determina blocarea automată a declanşatorului principal, împiedicând acționarea sculei.
Scula trebuie utilizată din nou numai după ce dispozitivul trăgaciului secundar este ridicat şi trăgaciul principal este apăsat.
⚠ **Avertisment**: Dacă scula nu funcționează corect, contactați, pentru indicații, centrul de service local sau distribuitorul STANLEY înainte de a relua utilizarea acesteia.
⚠ **Avertisment**: În nicio situație dispozitivul trăgaciului secundar sau trăgaciul principal nu trebuie ocolite, modificate sau demontate.

Date tehnice:
Căutați datele tehnice la începutul acestui manual.

A	Lungime, mm	K	Consum de aer pe bătaie la 5,6 bar
B	Înălțime, mm	L	Tipul activării
C	Lățime, mm	M	Lubrifiant de vară
D	Greutate, kg	N	Lubrifiant de iarnă
E	Lpa zgomot, 1s, d	O	Lubrifiant oring
F	Lwa zgomot, 1s, d	P	Denumirea elementului de fixare
G	Lpa zgomot, 1s, 1m	Q	Dimensiuni, mm
H	Vibrație m/s2	R	Cap/coroană
I	P max, bar	S	Capacitate magazie
J	P min, bar	T	Lungime cap de antrenare nou, mm
		U	Adâncime maximă în interiorul pistonului, mm

PL Niniejszy dokument nie może być kopiowany bez pozwolenia. Nieautoryzowane kopie niniejszego dokumentu nie stanowią deklaracji zgodności CE prezentowanych produktów.

CZ Niniejszy dokument nie může být kopiowány bez povolení. Neautorizované kopie niniejšího dokumentu nejsou v souladu s CE prezentovaných produktů.

SK Rozmnožovanie bez povolenia je zakázané. Neoprávnené kópie tohto dokumentu nie sú v súlade s CE pre dané výrobky.

HU A dokumentum engedély nélkül nem sokszorosítható. Az engedély nélkül sokszorosított dokumentum nem jelenti a termék CE-megfelelőségét.

RO Reproducerea neautorizată este interzisă. Copiile neautorizate ale acestui document nu reprezintă conformitatea CE pentru produse.