STREND PRO®

SK MONTÁŽNE POJAZDNÉ LEHÁTKO
CZ MONTÁŽNÍ POJÍZDNÉ LEHÁTKO
HU GURULÓS ALÁFEKVŐ SZERELŐÁGY
RO PAT/SCAUN MOBIL PENTRU SERVICE AUTO
EN FOLDABLE ROLLING CREEPER SEAT

Preklad originálného návodu na použitie
Překlad originálním návodu k použití
Az eredeti használati útmutató fordítása
Traducerea manualului de utilizare original
Instruction manual

1

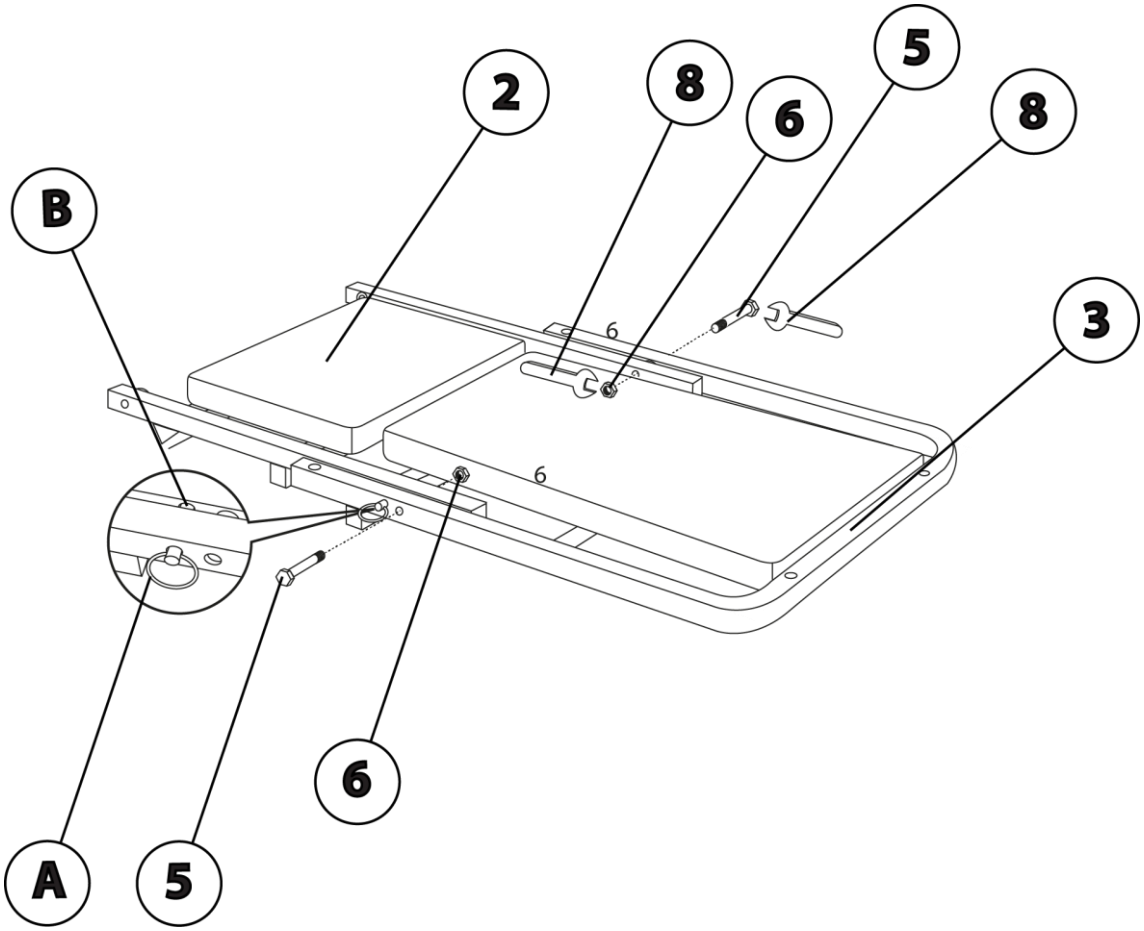

2

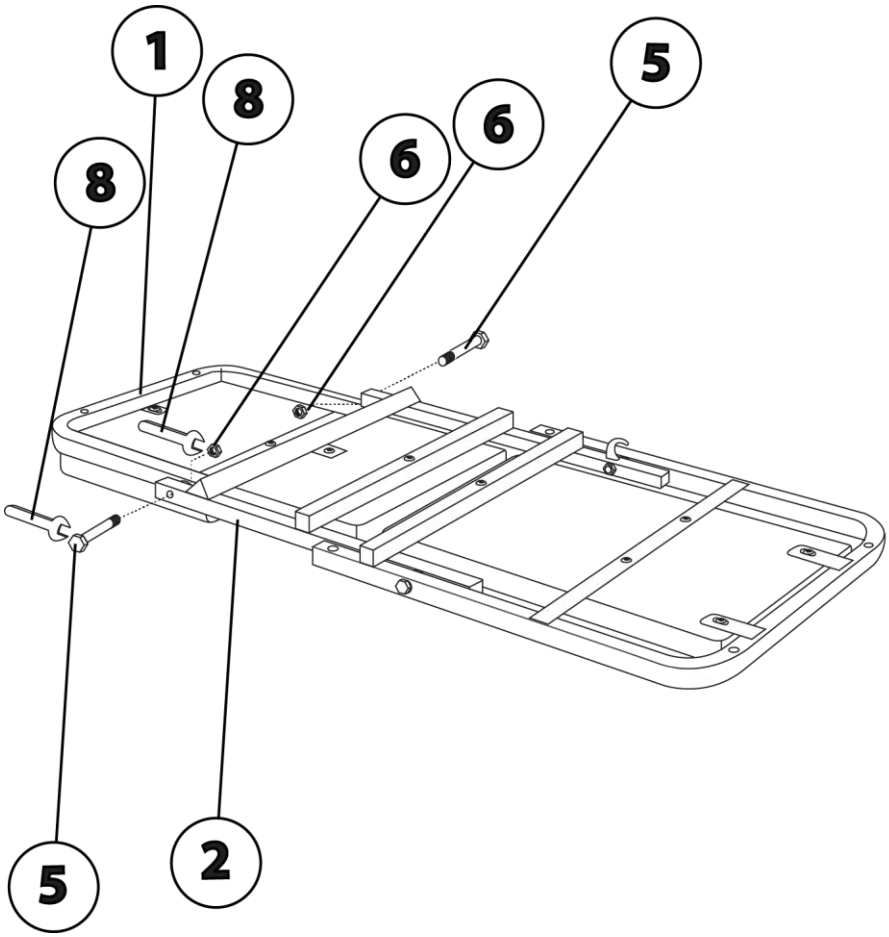

3

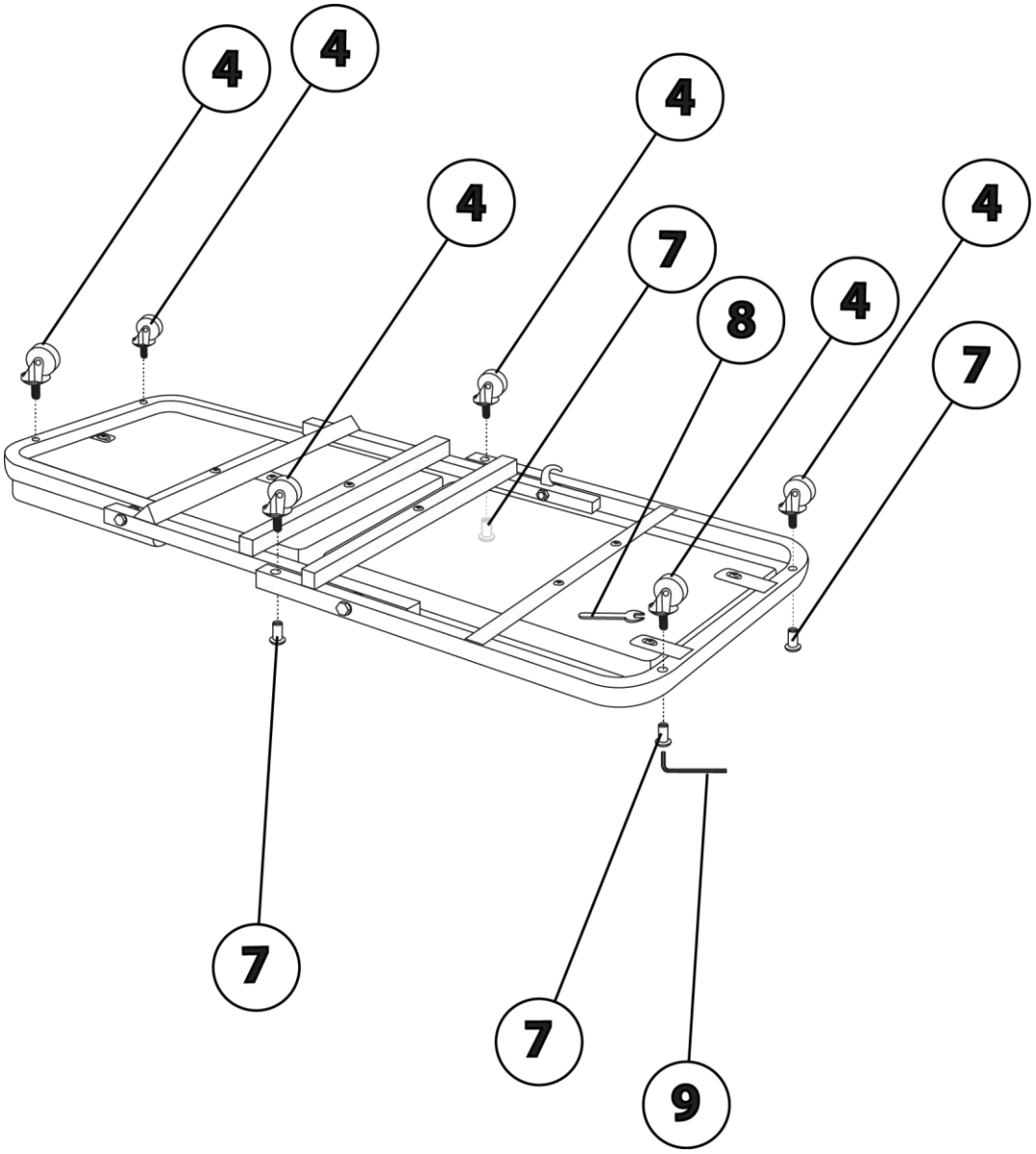

4

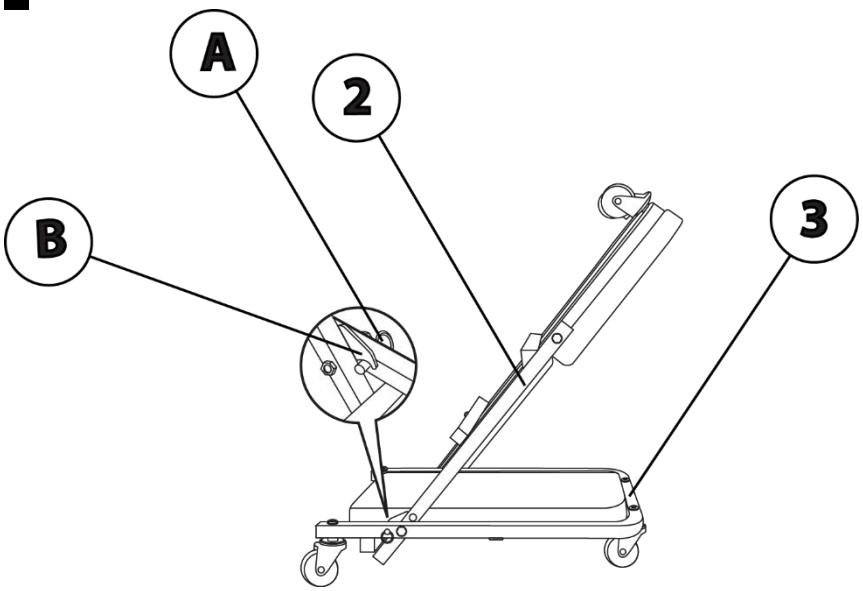

5

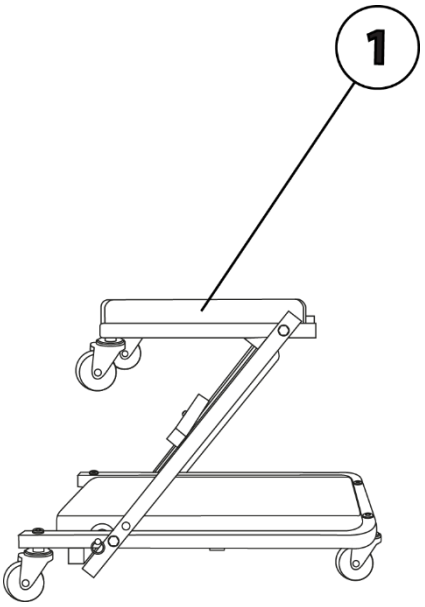

SK Slovenský

MONTÁŽNE POJAZDNÉ LEHÁTKO

POPIS VÝROBKU

- **Montážne pojazdné lehátko** je zariadenie určené na prácu v polohe ležmo aj v sede. Používa sa najmä pri opravách, údržbe a montážnych prácach na spodných častiach vozidiel alebo iných strojových zariadení. Je vybavené mäkkým čalúnením pre väčšie pohodlie a kolieskami pre jednoduchý presun. Jednoduchým preklopením a zaistením mechanizmu sa dá používať ako nízka stolička na kolieskach, vhodná pri práci v sede, napríklad pri montáži kolies alebo opravách v nižšej výške.

- Oceľová konštrukcia rámu s práškovým nástrekom zaisťuje pevnosť a odolnosť.
- Čalúnené časti sú z polyuretánovej peny potiahnutej odolnou syntetickou kožou, ktorá poskytuje pohodlie a zároveň sa ľahko čistí.
- Otočné kolieska umožňujú ľahký pohyb vo všetkých smeroch.

Zariadenie používajte iba na predpísané účely. Akékoľvek iné použitie je považované ako prípad nesprávneho použitia. Používateľ/obsluha a nie výrobca bude zodpovedný za akékoľvek poškodenie, alebo zranenia spôsobené týmto nesprávaným používaním. Pamätajte si, že toto zariadenie nebolo navrhnuté pre komerčné alebo priemyselné používanie. Záruka nebude platná pokiaľ bude zariadenie používané na komerčné, priemyselné alebo podobné účely.

TECHNICKÉ PARAMETRE			
	MAX. NOSNOSŤ	**LEHÁTKO**	150 kg
		STOLIČKA	120 kg
	ROZMERY	**LEHÁTKO**	91 x 42 x 12 cm
		STOLIČKA	45,5 x 42 x 37 cm
	HMOTNOSŤ	5,3 kg	

SK Slovenský

OBSAH BALENIA

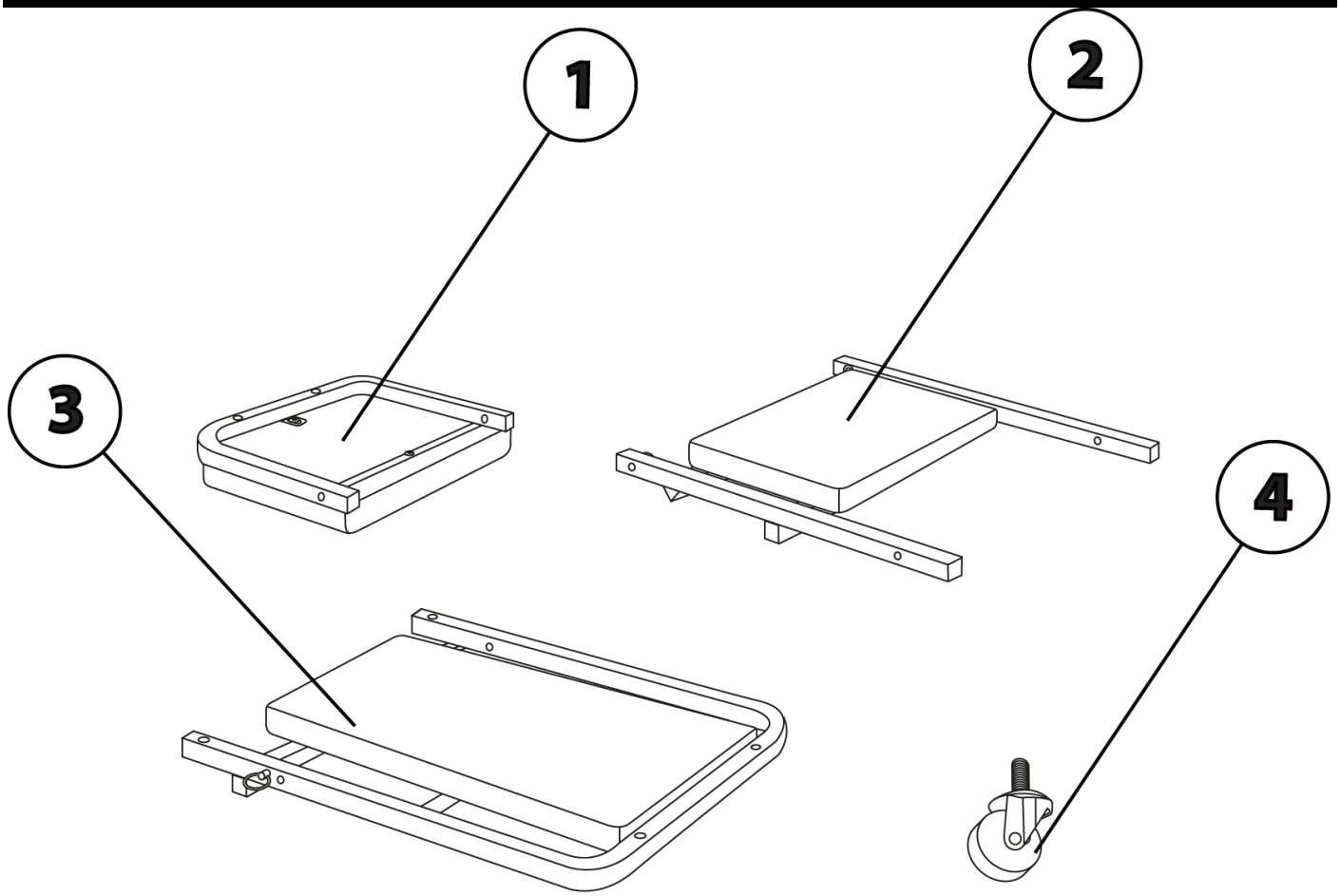

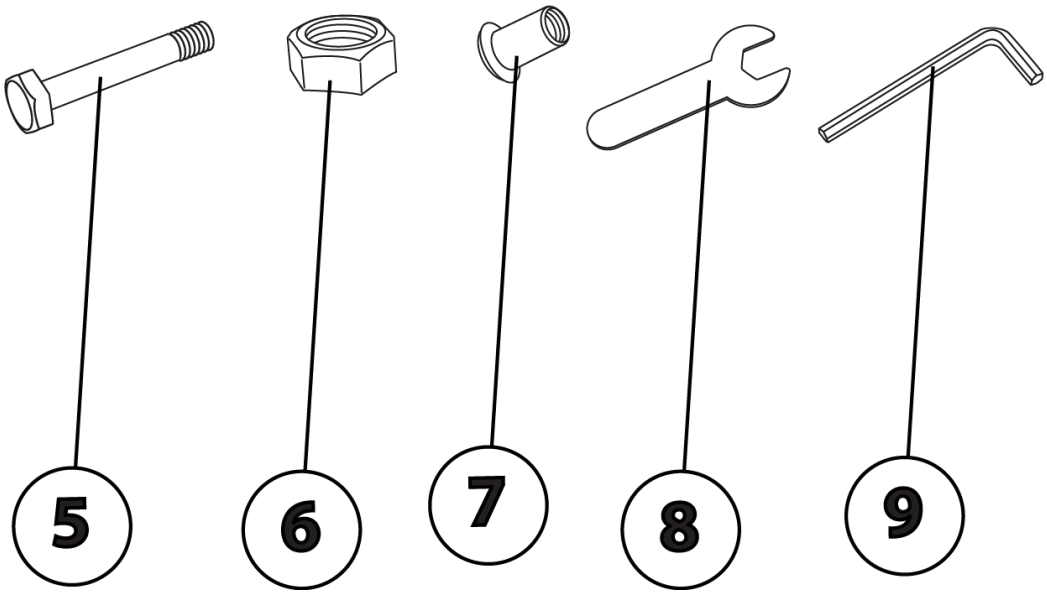

1	*Vrchný diel so sedadlom*	*1 ks*	*6*	*Matica*	*4 ks*
2	*Stredový diel s čalúnením a bočnými ramenami*	*1 ks*	*7*	*Upevňovacia matica koliesok*	*4 ks*
3	*Spodný diel s čalúnením*	*1 ks*	*8*	*Montážny kľúč*	*2 ks*
4	*Kolieska*	*6 ks*	*9*	*Imbusový kľúč*	*1 ks*
5	*Skrutka*	*4 ks*			

SK Slovenský

VYSVETLIVKY SYMBOLOV	
	Prečítajte si návod na použitie.
	Nevyhadzujte do bežného domového odpadu. Namiesto toho, ekologicky prijateľnou cestou sa obráťte na recyklačne strediska. Prosím venujte starostlivosť ochrane životného prostredia.
	Za tento obal bol uhradený finančný príspevok na spätný odber a jeho ďalšie spracovanie recykláciou.
	Obalové materiály sú recyklovateľné. Obalové materiály láskavo nevyhadzujte do komunálneho odpadu, ale odovzdajte ich do zberne druhotných surovín.

BEZPEČNOSTNÉ POKYNY

Používanie podľa určenia:

- Výrobok je určený výhradne na prácu v dielni – ako montážne pojazdné ležadlo alebo stolička.
- Určený je výhradne pre jednu osobu – nie je povolené sedenie viacerých osôb súčasne.
- Nepoužívajte ho ako pomôcku na vystupovanie alebo na prepravu osôb.

Maximálna nosnosť:

- Dodržiavajte nosnosť uvedenú výrobcom (pozri časť „Technické parametre“).
- Preťaženie môže viesť k poškodeniu rámu alebo koliesok a k úrazu.
- V prípade preťaženia montážneho lehátka ho viac nepoužívajte - skryté poškodenie môže ovplyvniť jeho bezpečnosť.

Stabilita a povrch:

- Používajte iba na rovnom a pevnom povrchu.
- Zabráňte používaniu na schodoch, šikmých alebo šmykľavých plochách.

Kontrola pred použitím:

- Pred každým použitím skontrolujte či montážne lehátko nie je akokoľvek poškodené alebo opotrebované. Montážne lehátko sa smie používať len v bezchybnom stave.

Bezpečná manipulácia:

- Montážne lehátko používajte iba vtedy, ak je vozidlo alebo stroj, pod ktorým pracujete, bezpečne zaistený (zdvihnutý a podopretý vhodnými podperami).
- Neprestavujte montážne lehátko keď na ňom niekto sedí alebo leží.
- Pri prestavovaní z ležadla na stoličku vždy zaistite mechanizmus v správnej polohe. Ak nie je mechanizmus správne zaistený môže dôjsť k nechcenému preklopeniu.

- UPOZORNENIE! Kolieska umožňujú voľný pohyb, preto sa môže ležadlo počas prestavovania posunúť.

- UPOZORNENIE! Nebezpečenstvo privretia/pomliaždenia prstov – pohyblivé časti rámu a kĺbové spoje môžu pri skladaní alebo rozkladaní zachytiť prsty.

- UPOZORNENIE! Nikdy nevkladajte ruky alebo prsty pod montážne lehátko! - Pri zaťažení ležadla váhou osoby dochádza k **tlaku rámu a koliesok na podlahu**. Ak sa ruka alebo prst dostane pod rám, môže dôjsť k **silnému stlačeniu alebo pomliaždeniu**.

- UPOZORNENIE! Pri premiestňovaní montážného lehátka držte ruky len na určených častiach rámu (nie pod rámom). - Pri pohybe môže dôjsť k prechodu kolesa cez prst alebo dlaň, čo môže spôsobiť odreniny, pomliaždeniny alebo porezanie.

- Používajte ochranné pracovné rukavice, ktoré znižujú riziko porezania alebo odrenín.
- Udržujte pracovisko čisté, aby sa predišlo nechcenému zachyteniu rúk medzi rám a iné predmety na podlahe.

Údržba:
- Na čistenie čalúnených častí použite iba jemne navlhčenú handričku. Použitie agresívnych čistiacich prostriedkov alebo rozpúšťadiel je nevhodné, pretože môže spôsobiť poškodenie materiálu a zníženie jeho životnosti.
- Nevystavujte výrobok priamemu dažďu alebo nadmernej vlhkosti, aby sa zabránilo tvorbe korózii.

POUŽITIE A MONTÁŽ

POSTUP MONTÁŽE:

1. Kontrola obsahu balenia:
- Pred začiatkom montáže si skontrolujte, či balenie obsahuje všetky diely.

2. Montáž stredového dielu s čalúnením a bočnými ramenami ku spodnému diel s čalúnením
- Vytiahnite poistný kolík (A), aby bolo možné správne napasovať diely do seba.
- Umiestnite stredový diel s čalúnením a bočnými ramenami (2) na spodný diel s čalúnením (3) tak, aby poistný kolík (A) zapadol do otvoru (B).
- Jednotlivé časti následne spojte pomocou skrutiek (5) a matíc (6) podľa znázornenia (obr. 1).
- Na pevné dotiahnutie použite montážne kľúče (8).

3. Montáž vrchného dielu so sedadlom:
- Umiestnite vrchný diel so sedadlom (1) stredový diel s čalúnením a bočnými ramenami (2) tak aby otvory pre umiestnenie skrutiek boli navzájom zarovnané.
- Jednotlivé časti následne spojte pomocou skrutiek (5) a matíc (6) podľa znázornenia (obr. 2).
- Na pevné dotiahnutie použite montážne kľúče (8).

4. Montáž koliesok:
- Do pripravených otvorov na spodnej časti rámu naskrutkujte kolieska (4).
- Následne kolieska zaistite pomocou upevňovacích matíc (7) podľa znázornenia (obr. 3).
- Na dotiahnutie použite montážny kľúč (8) a imbusový kľúč (9).
- Skontrolujte, či sa kolieska voľne otáčajú a sú pevne uchytené.

5. Prestavba montážneho lehátka na stoličku
- Poistný kolík (A) úplne vytiahnite a podržte ho.
- Stredový diel s čalúnením a bočnými ramenami (2) vyklopte smerom nahor a uvoľnite poistný kolík tak, aby zapadol do otvoru (B) podľa znázornenia (obr. 4).
- Vrchný diel so sedadlom (1) následne vyklopte do vodorovnej polohy podľa znázornenia (obr. 5).

6. Záverečná kontrola
- Po dokončení montáže ešte raz skontrolujte všetky skrutky a spoje.
- Odporúča sa výrobok najskôr vyskúšať bez zaťaženia a až potom ho používať pri práci.

ČISTENIE A ÚDRŽBA

Čalúnené časti
- Na čistenie čalúnených častí použite iba jemne navlhčenú handričku. Použitie agresívnych čistiacich prostriedkov alebo rozpúšťadiel je nevhodné, pretože môže spôsobiť poškodenie materiálu a zníženie jeho životnosti.

Oceľový rám
- Utrite vlhkou handričkou, v prípade potreby s jemným neutrálnym čistiacim prostriedkom.
- Ak sa objavia známky korózie, očistite postihnuté miesto a ošetrite ho vhodným antikoróznym sprejom.

SK Slovenský

Kolieska

- Pravidelne kontrolujte, či sa otáčajú voľne a nie sú znečistené prachom alebo mazivom.
- V prípade potreby ich vyčistite a naneste malé množstvo maziva na otočné spoje.

Spoje a skrutky

- Raz za čas skontrolujte všetky upevňovacie skrutky a v prípade potreby ich dotiahnite. Dávajte pozor, aby nedošlo k uvoľneniu mechanizmu pri používaní.

Skladovanie

- Montážne lehátko skladujte na suchom mieste, chránenom pred vlhkosťou a dažďom. Nevystavujte ho dlhodobo slnečnému žiareniu, aby sa nepoškodil povrch čalúnenia.

OCHRANA ŽIVOTNÉHO PROSTREDIA

Symbol prečiarknutej nádoby na odpad na produktoch alebo v sprievodných dokumentoch znamená, že použité elektrické a elektronické výrobky nesmú byť pridané do bežného komunálneho odpadu. Pre správnu likvidáciu, obnovu a recykláciu doručte tieto výrobky na určené zberné miesta, kde budú prijaté zdarma. Alternatívne v niektorých krajinách môžete vrátiť svoje výrobky miestnemu predajcovi pri kúpe ekvivalentného nového produktu. Správnou likvidáciou tohto produktu pomôžete zachovať cenné prírodné zdroje a napomáhate prevencii potenciálnych negatívnych dopadov na životné prostredie a ľudské zdravie, čo by mohli byť dôsledky nesprávnej likvidácie odpadov. Ďalšie podrobnosti si vyžiadajte od miestneho úradu alebo najbližšieho zberného miesta. Pri nesprávnej likvidácii tohto druhu odpadu môžu byť v súlade s národnými predpismi udelené pokuty.

CZ Český

MONTÁŽNÍ POJÍZDNÉ LEHÁTKO

POPIS VÝROBKU

- Montážní pojízdné lehátko je zařízení určené pro práci v poloze ležmo iv sedě. Používá se zejména při opravách, údržbě a montážních pracích na spodních částech vozidel nebo jiných strojních zařízení. Je vybaveno měkkým čalouněním pro větší pohodlí a kolečky pro snadný přesun. Jednoduchým pre-klopením a zajištěním mechanismu lze používat jako nízká židle na kolečkách, vhodná při práci v sedě, například při montáži kol nebo opravách v nižší výšce.

- Ocelová konstrukce rámu s práškovým nástřikem zajišťuje pevnost a odolnost.
- Čalouněné části jsou z polyuretanové pěny potažené odolnou syntetickou kůží, která poskytuje pohodlí a zároveň se snadno čistí.
- Otočná kolečka umožňují snadný pohyb ve všech směrech.

Zařízení používejte pouze k předepsaným účelům. Jakékoli jiné použití je považováno jako případ nesprávného použití. Uživatel/obsluha a nikoli výrobce bude zodpovědný za jakékoli poškození nebo zranění způsobené tímto nesprávným používáním. Pamatujte si, že toto zařízení nebylo navrženo pro komerční nebo průmyslové používání. Záruka nebude platná pokud bude zařízení používáno pro komerční, průmyslové nebo podobné účely.

TECHNICKÉ PARAMETRY			
	MAX. NOSNOST	**LEHÁTKO**	150 kg
		ŽIDLE	120 kg
	ROZMĚRY	**LEHÁTKO**	91 x 42 x 12 cm
		ŽIDLE	45,5 x 42 x 37 cm
	HMOTNOST	5,3 kg	

OBSAH BALENÍ

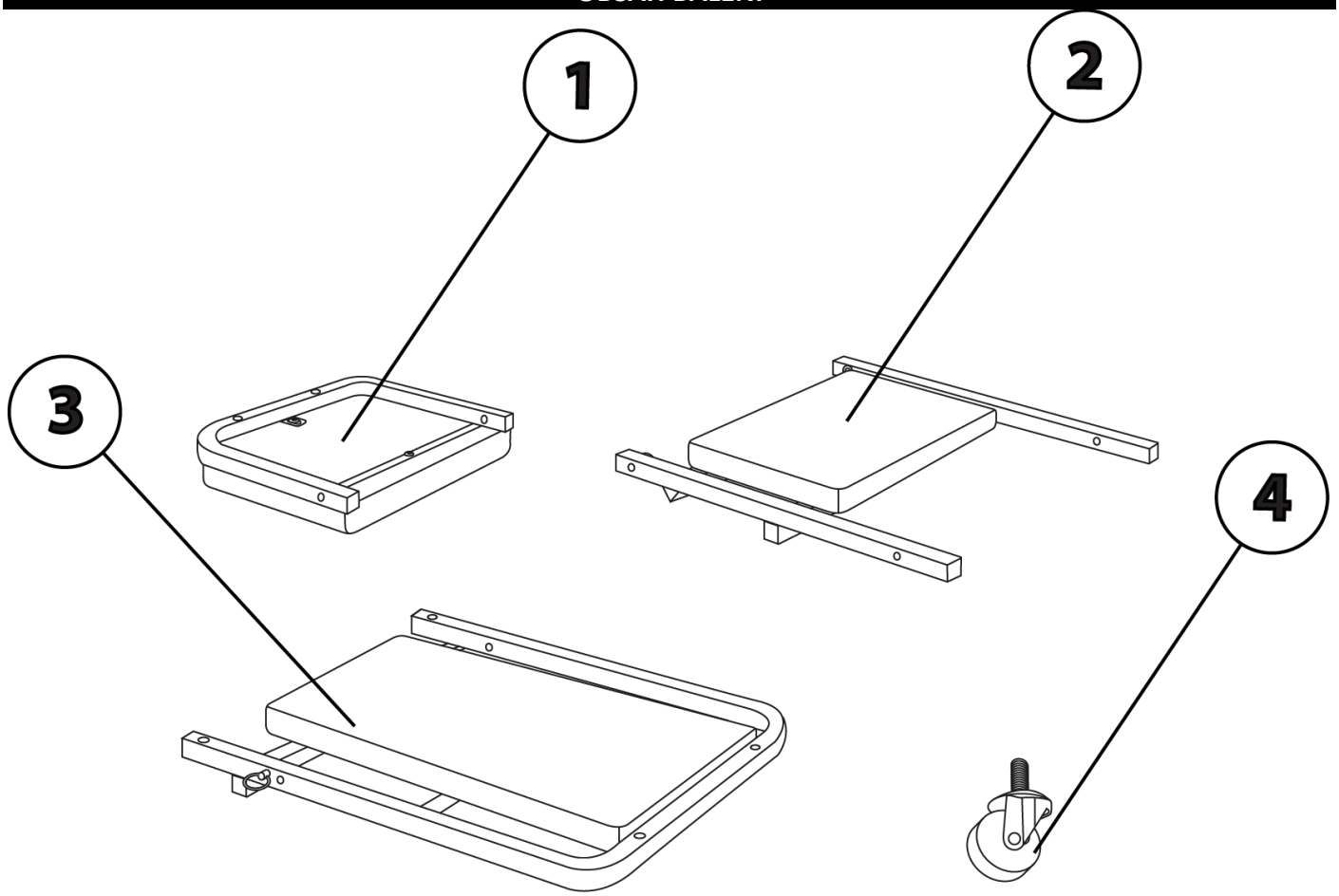

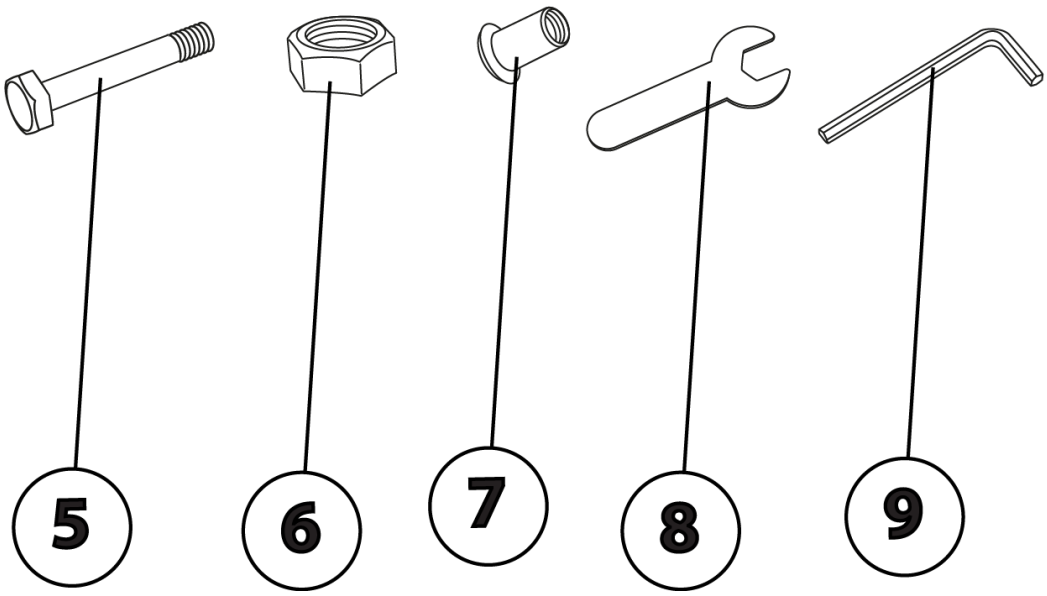

1	*Vrchní díl se sedadlem*	*1 ks*	*6*	*Matice*	*4 ks*
2	*Středový díl s čalouněním a bočními rameny*	*1 ks*	*7*	*Upevňovací matice koleček*	*4 ks*
3	*Spodní díl s čalouněním*	*1 ks*	*8*	*Montážní klíč*	*2 ks*
4	*Kolečka*	*6 ks*	*9*	*Imbusový klíč*	*1 ks*
5	*Šroub*	*4 ks*			

CZ Český

VYSVĚTLIVKY SYMBOLŮ	
	Přečtěte si návod k použití.
	Nevyhazujte do běžného domovního odpadu. Místo toho, ekologicky přijatelnou cestou se obraťte na recyklační střediska. Prosím věnujte péči ochraně životního prostředí.
	Za tento obal byl uhrazen finanční příspěvek na zpětný odběr a jeho další zpracování recyklací.
	Obalové materiály jsou recyklovatelné. Obalové materiály laskavě nevyhazujte do komunálního odpadu, ale předejte je do sběrny druhotných surovin.

BEZPEČNOSTNÍ POKYNY

Používání podle určení:

- Výrobek je určen výhradně pro práci v dílně – jako montážní pojízdné lehátko nebo židle.
- Určen je výhradně pro jednu osobu – není povoleno sezení více osob současně.
- Nepoužívejte jej jako pomůcku k vystupování nebo k přepravě osob.

Maximální nosnost:

- Dodržujte nosnost uvedenou výrobcem (viz část „Technické parametry“).
- Přetížení může vést k poškození rámu nebo koleček ak úrazu.
- V případě přetížení montážního lehátka jej více nepoužívejte - skryté poškození může ovlivnit jeho bezpečnost.

Stabilita a povrch:

- Používejte pouze na rovném a pevném povrchu.
- Zabraňte používání na schodech, šikmých nebo kluzkých plochách.

Kontrola před použitím:

- Před každým použitím zkontrolujte zda montážní lehátko není jakkoli poškozeno nebo opotřebováno. Montážní lehátko se smí používat jen v bezvadném stavu.

Bezpečná manipulace:

- Montážní lehátko používejte pouze tehdy, je-li vozidlo nebo stroj, pod kterým pracujete, bezpečně zajištěn (zvednut a podepřen vhodnými podpěrami).
- Nepřestavujte montážní lehátko když na něm někdo sedí nebo leží.
- Při přestavování z lehátka na židli vždy zajistěte mechanismus ve správné poloze. Není-li mechanismus správně zajištěn, může dojít k nechtěnému překlopení.

- UPOZORNĚNÍ! Kolečka umožňují volný pohyb, proto se může lehátko během přestavování posunout.

- UPOZORNĚNÍ! Nebezpečí přivření/zhmoždění prstů – pohyblivé části rámu a kloubové spoje mohou při skládání nebo rozkládání zachytit prsty.

- UPOZORNĚNÍ! Nikdy nevkládejte ruce nebo prsty pod montážní lehátko! - Při zatížení lehátka váhou osoby dochází k **tlaku rámu a koleček na podlahu.** Pokud se ruka nebo prst dostane pod rám, může dojít **silnému stlačení nebo pohmoždění.**

- UPOZORNĚNÍ! Při přemisťování montážního lehátka držte ruce pouze na určených částech rámu (ne pod rámem). - Při pohybu může dojít k přechodu kola přes prst nebo dlaň, což může způsobit odřeniny, pohmožděniny nebo pořezání.

- Používejte ochranné pracovní rukavice, které snižují riziko pořezání nebo odřenin.
- Udržujte pracoviště čisté, aby se předešlo nechtěnému zachycení rukou mezi rám a jiné předměty na podlaze.

CZ Český

Údržba:
- K čištění čalouněných částí použijte pouze jemně navlhčený hadřík. Použití agresivních čisticích prostředků nebo rozpouštědel je nevhodné, neboť může způsobit poškození materiálu a snížení jeho životnosti.
- Nevystavujte výrobek přímému dešti nebo nadměrné vlhkosti, aby se zabránilo tvorbě korozi.

POUŽITÍ A MONTÁŽ

POSTUP MONTÁŽE:

1. Kontrola obsahu balení:
- Před zahájením montáže zkontrolujte, zda balení obsahuje všechny díly.

2. Montáž středního dílu s čalouněním a bočnicemi ke spodnímu dílu s čalouněním
- Vytáhněte pojistný kolík (A), aby bylo možné díly správně spojit.
- Umístěte střední díl s čalouněním a bočnicemi (2) na spodní díl s čalouněním (3) tak, aby pojistný kolík (A) zapadl do otvoru (B).
- Poté spojte jednotlivé díly pomocí šroubů (5) a matic (6), jak je znázorněno (obr. 1).
- Pomocí montážních klíčů (8) pevně utáhněte.

3. Montáž horního dílu se sedákem:
- Umístěte horní díl se sedákem (1) a střední díl s čalouněním a bočnicemi (2) tak, aby otvory pro umístění šroubů byly vzájemně zarovnané.
- Poté spojte jednotlivé díly pomocí šroubů (5) a matic (6), jak je znázorněno (obr. 2).
- K pevnému utažení použijte montážní klíče (8).

4. Montáž koleček:
- Zašroubujte kolečka (4) do připravených otvorů ve spodní části rámu.
- Poté kolečka zajistěte upevňovacími maticemi (7), jak je znázorněno (obr. 3).
- K utažení použijte montážní klíč (8) a imbusový klíč (9).
- Zkontrolujte, zda se kolečka volně otáčejí a jsou pevně upevněna.

5. Přestavba montážního lehátka na křeslo
- Úplně vytáhněte pojistný čep (A) a přidržte jej.
- Sklopte střední část s čalouněním a bočními područkami (2) nahoru a uvolněte pojistný čep tak, aby zapadl do otvoru (B), jak je znázorněno (obr. 4).
- Poté složte horní část se sedákem (1) do vodorovné polohy, jak je znázorněno (obr. 5).

6. Závěrečná kontrola
- Po dokončení montáže znovu zkontrolujte všechny šrouby a spoje.
- Doporučuje se nejprve výrobek vyzkoušet bez zátěže a teprve poté jej použít v práci.

ČIŠTĚNÍ A ÚDRŽBA

Čalouněné části
- K čištění čalouněných částí použijte pouze jemně navlhčený hadřík. Použití agresivních čisticích prostředků nebo rozpouštědel je nevhodné, neboť může způsobit poškození materiálu a snížení jeho životnosti.

Ocelový rám
- Otřete vlhkým hadříkem, v případě potřeby s jemným neutrálním čistícím prostředkem.
- Objeví-li se známky koroze, očistěte postižené místo a ošetřete ho vhodným antikorozním sprejem.

Kolečka
- Pravidelně kontrolujte, zda se otáčejí volně a nejsou znečištěné prachem nebo mazivem.

- V případě potřeby je vyčistěte a naneste malé množství maziva na otočné spoje.

Spoje a šrouby

- Jednou za čas zkontrolujte všechny upevňovací šrouby a v případě potřeby je dotáhněte. Dávejte pozor, aby nedošlo k uvolnění mechanismu při používání.

Skladování

- Montážní lehátko skladujte na suchém místě, chráněném před vlhkostí a deštěm. Nevystavujte jej dlouhodobě slunečnímu záření, aby se nepoškodil povrch čalounění.

OCHRANA ŽIVOTNÍHO PROSTŘEDÍ

Symbol přeškrtnuté nádoby na odpad na produktech nebo v průvodních dokumentech znamená, že použité elektrické a elektronické výrobky nesmí být přidány do běžného komunálního odpadu. Pro správnou likvidaci, obnovu a recyklaci doručte tyto výrobky na určená sběrná místa, kde budou přijata zdarma. Alternativně v některých zemích můžete vrátit své výrobky místnímu prodejci při koupi ekvivalentního nového produktu. Správnou likvidací tohoto produktu pomůžete zachovat cenné přírodní zdroje a napomáháte prevenci potenciálních negativních dopadů na životní prostředí a lidské zdraví, což by mohly být důsledky nesprávné likvidace odpadů. Další podrobnosti si vyžádejte od místního úřadu nebo nejbližšího sběrného místa. Při nesprávné likvidaci tohoto druhu odpadu mohou být v souladu s národními předpisy uděleny pokuty.

HU Magyar

GURULÓS ALÁFEKVŐ SZERELŐÁGY

TERMÉK LEIRÁSA

- **A gurulós szerelőágy** fekvő vagy ülő helyzetben történő munkavégzésre tervezett eszköz. Főként járművek vagy egyéb gépek alsó részének javítási, karbantartási és szerelési munkáihoz használják. Puha kárpitozással van felszerelve a nagyobb kényelem érdekében, és kerekekkel a könnyű mozgatás érdekében. A mechanizmus egyszerű megdöntésével és rögzítésével alacsony, kerekes székként használható, amely alkalmas ülő helyzetben történő munkavégzésre, például kerekek összeszerelésekor vagy alacsonyabb magasságban végzett javítások esetén.

- A porszórt acélváz szerkezet szilárdságot és tartósságot biztosít.
- A kárpitozott részek tartós műbőrrel bevont poliuretán habból készülnek, ami kényelmet biztosít és könnyen tisztítható.
- A forgó kerekek könnyű mozgást tesznek lehetővé minden irányba.

A készüléket csak rendeltetésszerűen használja. Bármilyen ettől eltérő használat nem rendeltetésszerű használatnak minősül. A nem rendeltetésszerű használatból eredő károkért vagy sérülésekért a felhasználó/üzemeltető, és nem a gyártó felelős. Felhívjuk figyelmét, hogy ez a készülék nem kereskedelmi vagy ipari használatra készült. A garancia nem érvényes, ha a készüléket kereskedelmi, ipari vagy hasonló célokra használják.

TECHNIKAI ADATOK

	MAX. TEHERBIRÁS	**ÁGY**	150 kg
		SZÉK	120 kg
	MÉRETEK	**ÁGY**	91 x 42 x 12 cm
		SZÉK	45,5 x 42 x 37 cm
	SÚLY	5,3 kg	

A CSOMAG TARTALMA

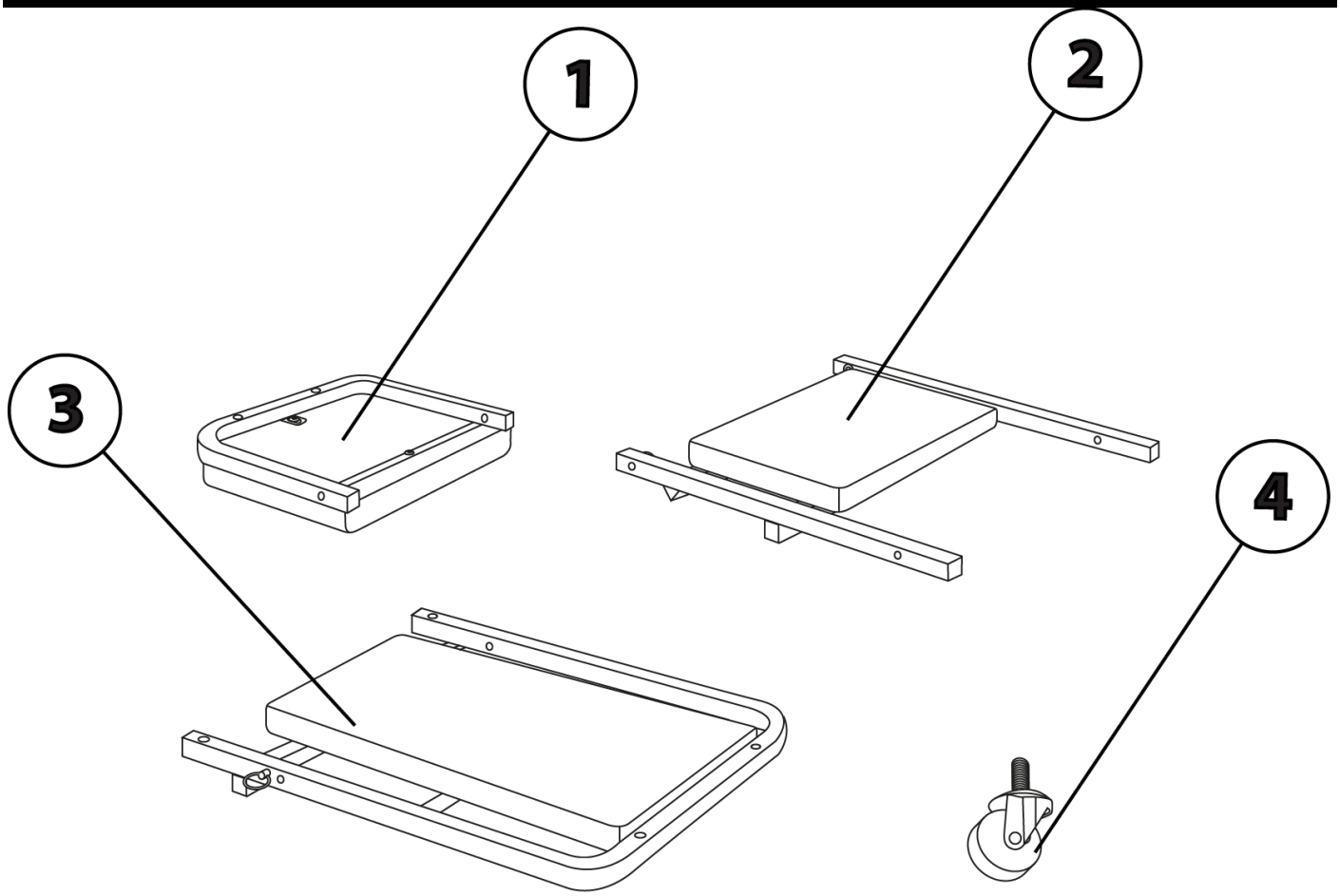

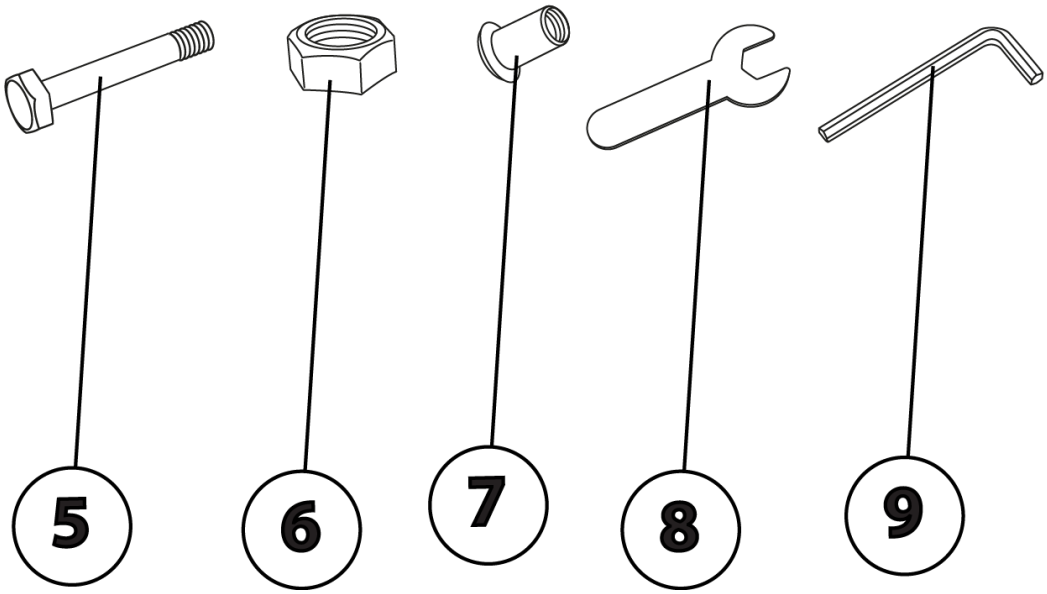

1	Felső rész ülőfelülettel	*1 db*	*6*	Anya	*4 db*
2	Középső rész kárpittal és oldalsó karfákkal	*1 db*	*7*	Kerékrögzítő anya	*4 db*
3	Alsó rész kárpittal	*1 db*	*8*	Szerelőkulcs	*2 db*
4	Kerekek	*6 db*	*9*	Imbuszkulcs	*1 db*
5	Csavar	*4 db*			

HU Magyar

SZIMBÓLUMOK LEIRÁSA	
	Olvassa el a használati utasítást.
	Ne dobja a háztartási hulladékkal együtt. Ehelyett környezetbarát módon forduljon egy újrahasznosító központhoz. Kérjük, vigyázzon a környezetre.
	A csomagolás visszavételéért és újrahasznosítás útján történő további feldolgozásáért pénzügyi hozzájárulást fizettünk.
	A csomagolóanyagok újrahasznosíthatók. Kérjük, ne dobja a csomagolóanyagokat a kommunális hulladékkal együtt, hanem adja le azokat egy másodlagos nyersanyag-gyűjtőhelyen.

BIZTONSÁGI UTASITÁSOK

Rendeltetésszerű használat:

- A termék kizárólag műhelyben végzett munkára szolgál - összeszerelő mobil kanapéként vagy székként.
- Kizárólag egy személy számára készült - több személy egyszerre nem ülhet rajta.
- Ne használja kiszállási vagy személyszállítási segédeszközként.

Maximális teherbírás:

- Tartsa be a gyártó által megadott teherbírást (lásd a „Műszaki paraméterek” című részt).
- A túlterhelés a váz vagy a kerekek károsodásához vezethet, és sérülést okozhat.
- Ha a szerelőasztal túlterhelt, ne használja tovább – a rejtett sérülések befolyásolhatják a biztonságát.

Stabilitás és felület:

- Csak sík és szilárd felületen használja.
- Kerülje a lépcsőn, lejtőn vagy csúszós felületen való használatát.

Használat előtti ellenőrzés:

- Minden használat előtt ellenőrizze az összeszerelőasztalt sérülések vagy kopások szempontjából. Az összeszerelőasztalt csak kifogástalan állapotban szabad használni.

Biztonságos kezelés:

- Csak akkor használja az összeszerelőasztalt, ha a jármű vagy gép, amely alatt dolgozik, biztonságosan rögzítve van (fel van emelve és megfelelő támasztékokkal van alátámasztva).
- Ne mozgassa az összeszerelőasztalt, miközben valaki ül vagy fekszik rajta.
- Amikor asztalról székre helyezi át az asztalt, mindig rögzítse a mechanizmust a megfelelő helyzetben. Ha a mechanizmus nincs megfelelően rögzítve, véletlenül felborulhat.

- FIGYELMEZTETÉS! A kerekek szabad mozgást biztosítanak, így az asztal mozgás közben elmozdulhat.

- FIGYELMEZTETÉS! Ujjak becsípődésének/összeszorulásának veszélye – a keret és az illesztések mozgó alkatrészei beszoríthatják az ujjakat összecsukás vagy kibontás közben.

- FIGYELMEZTETÉS! Soha ne tegye a kezét vagy az ujjait az összeszerelőasztal alá! - Amikor az asztalt egy személy súlya terheli, a keret és a kerekek a padlóhoz nyomódnak. Ha egy kéz vagy ujj a keret alá kerül, súlyosan összetörheti vagy zúzódhat.

- FIGYELMEZTETÉS! Az összeszerelőasztal mozgatásakor a kezét csak a keret kijelölt részein tartsa (ne a keret alatt). - Mozgatás közben a kerék áthaladhat az ujján vagy a tenyerén, ami horzsolást, zúzódást vagy vágást okozhat.

- Viseljen védőkesztyűt, amely csökkenti a vágások vagy horzsolások kockázatát.
- Tartsa tisztán a munkaterületet, hogy megakadályozza a kezek véletlen beszorulását a keret és a padlón lévő más tárgyak közé.

Karbantartás:
- A kárpitozott részek tisztításához csak enyhén nedves ruhát használjon. Agresszív tisztítószerek vagy oldószerek használata nem ajánlott, mivel ezek károsíthatják az anyagot és csökkenthetik az élettartamát.
- A korrózió megelőzése érdekében ne tegye ki a terméket közvetlen esőnek vagy túlzott páratartalomnak.

HASZNÁLAT ÉS ÖSSZESZERELÉS

ÖSSZESZERELÉSI ELJÁRÁS:

1. A csomag tartalmának ellenőrzése:
- Az összeszerelés megkezdése előtt ellenőrizze, hogy a csomag minden alkatrészt tartalmaz-e.

2. A kárpitozott középső rész és az oldalsó karok összeszerelése a kárpitozott alsó részhez
- Húzza ki a rögzítőcsapot (A), hogy megbizonyosodjon arról, hogy az alkatrészek megfelelően illeszkednek.
- Helyezze a kárpitozott középső részt és az oldalsó karokat (2) az alsó kárpitozott részre (3) úgy, hogy a rögzítőcsap (A) illeszkedjen a furatba (B).
- Ezután kösse össze az egyes alkatrészeket csavarokkal (5) és anyákkal (6) az ábrán látható módon (1. ábra).
- A szerelőkulcsokkal (8) húzza meg erősen.

3. A felső rész összeszerelése az ülőfelülettel:
- Helyezze el a felső részt az ülőfelülettel (1), a középső részt a kárpitozással és az oldalsó karfákat (2) úgy, hogy a csavarok furatai egy vonalban legyenek egymással.
- Ezután kösse össze az egyes részeket a csavarokkal (5) és anyákkal (6) a 2. ábra szerint.
- A szerelőkulcsokkal (8) húzza meg erősen.

4. A kerekek felszerelése:
- Csavarja be a kerekeket (4) a keret alján található előkészített furatokba.
- Ezután rögzítse a kerekeket a rögzítőanyákkal (7) az ábrán látható módon (3. ábra).
- Használja a szerelőkulcsot (8) és az imbuszkulcsot (9) a meghúzáshoz.
- Ellenőrizze, hogy a kerekek szabadon forognak-e és szilárdan rögzítve vannak-e.

5. Az összeszerelt nyugágy átalakítása székké
- Húzza ki teljesen a rögzítőcsapot (A), és tartsa meg.
- Hajtsa felfelé a középső részt a kárpitozással és az oldalsó karfákkal (2), és engedje el a rögzítőcsapot úgy, hogy az illeszkedjen a nyílásba (B), ahogy az ábrán látható (4. ábra).
- Ezután hajtsa vízszintes helyzetbe a felső részt az üléssel (1) az ábrán látható módon (5. ábra).

6. Végső ellenőrzés
- Az összeszerelés befejezése után ellenőrizze újra az összes csavart és csatlakozást.
- Javasoljuk, hogy a terméket először terhelés nélkül tesztelje, mielőtt munkavégzés közben használná.

TISZTITÁS ÉS KARBANTARTÁS

Kárpitozott részek
- A kárpitozott részek tisztításához csak enyhén nedves ruhát használjon. Agresszív tisztítószerek vagy oldószerek használata nem ajánlott, mivel ezek károsíthatják az anyagot és csökkenthetik az élettartamát.

Acélváz
- Törölje át nedves ruhával, szükség esetén enyhe semleges mosószerrel.
- Ha korrózió jelei jelennek meg, tisztítsa meg az érintett területet, és kezelje megfelelő korróziógátló spray-vel.

Kerekek

- Rendszeresen ellenőrizze, hogy szabadon forognak-e, és por- vagy zsírmentesek-e.
- Szükség esetén tisztítsa meg őket, és kenje be egy kevés zsírral a forgócsatlakozókat.

Csavarok és illesztések

- Időről időre ellenőrizze az összes rögzítőcsavart, és szükség esetén húzza meg őket. Ügyeljen arra, hogy használat közben ne lazítsa meg a mechanizmust.

Tárolás

- Az összeszerelt nyugágyat száraz, nedvességtől és esőtől védett helyen tárolja. Ne tegye ki hosszú ideig napfénynek, hogy elkerülje a kárpitozott felület károsodását.

KÖRNYEZETVÉDELEM

A termékeken vagy a kísérő dokumentumokon található áthúzott szemeteskuka szimbólum azt jelenti, hogy a használt elektromos és elektronikus termékeket tilos a háztartási hulladékkal keverni. A megfelelő ártalmatlanítás, hasznosítás és újrahasznosítás érdekében kérjük, adja le ezeket a termékeket a kijelölt gyűjtőpontokon, ahol ingyenesen átveszik azokat. Egyes országokban a termékeket vissza is viheti a helyi kiskereskedőhöz, amikor egyenértékű új terméket vásárol. A termék megfelelő ártalmatlanításával segít megőrizni az értékes természeti erőforrásokat, és segít megelőzni a környezetre és az emberi egészségre gyakorolt potenciális negatív következményeket, amelyeket egyébként a nem megfelelő hulladékkezelés okozhatna. További részletekért forduljon a helyi önkormányzathoz vagy a legközelebbi gyűjtőponthoz. Az ilyen típusú hulladék nem megfelelő ártalmatlanítása a nemzeti előírásoknak megfelelően bírságot vonhat maga után.

RO Română

PAT/SCAUN MOBIL PENTRU SERVICE AUTO

DESCRIEREA PRODUSULUI

- P**atul/scaunul mobil** este un dispozitiv conceput pentru lucrul în poziție culcat sau așezat. Este utilizat în principal pentru reparații, întreținere și lucrări de asamblare a părților inferioare ale vehiculelor sau ale altor echipamente mecanice. Este prevăzut cu tapițerie moale pentru un confort sporit și cu roți pentru deplasare ușoară. Printr-o simplă rabatare și blocare a mecanismului, poate fi utilizat ca un scaun jos pe roți, potrivit pentru lucrul în poziție așezată, de exemplu la montarea roților sau reparații la înălțime redusă.

- **Structura cadrului din oțel cu finisaj pulverizat** asigură rezistență și durabilitate.
- **Părțile tapițate** sunt realizate din spumă poliuretanică acoperită cu piele sintetică durabilă, care oferă confort și este ușor de curățat.
- **Roțile pivotante** permit o deplasare ușoară în toate direcțiile.

Utilizați dispozitivul numai în scopul pentru care a fost conceput. Orice altă utilizare este considerată utilizare necorespunzătoare. Utilizatorul/operatorul și nu producătorul, va fi răspunzător pentru orice daună sau vătămare cauzată de această utilizare necorespunzătoare. Rețineți că acest dispozitiv nu a fost conceput pentru utilizare comercială sau industrială. Garanția nu va fi valabilă dacă dispozitivul este utilizat în scopuri comerciale, industriale sau similare.

PARAMETRI TEHNICI			
	CAPACITATE MAXIMĂ DE ÎNCĂRCARE	**PAT**	150 kg
		SCAUN	120 kg
	DIMENSIUNI	**PAT**	91 x 42 x 12 cm
		SCAUN	45,5 x 42 x 37 cm
	GREUTATE	5,3 kg	

RO Română

CONȚINUTUL PACHETULUI

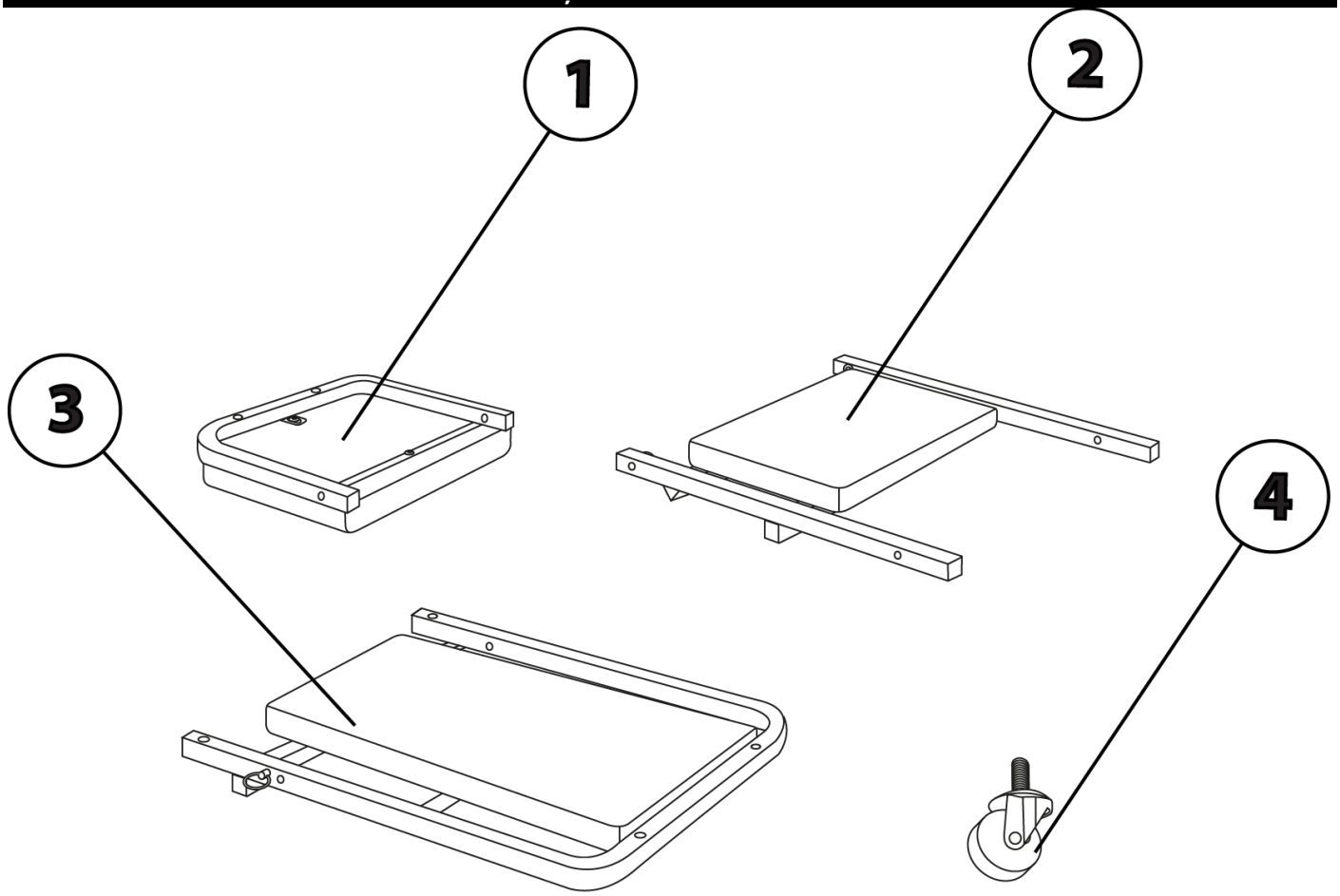

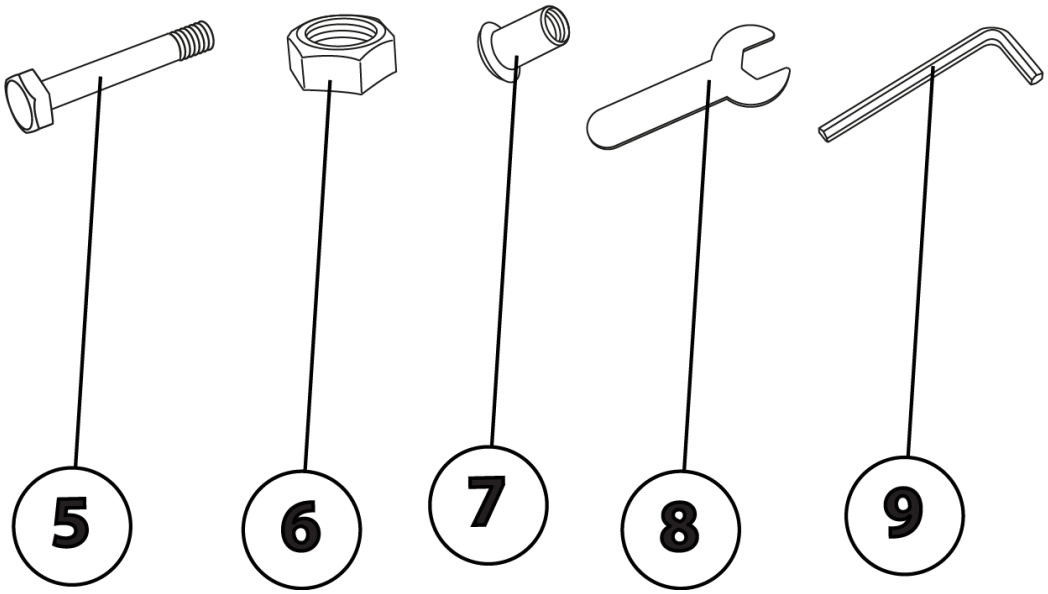

1	*Partea superioară cu scaun*	*1 buc*	*6*	*Piuliță*	*4 buc*
2	*Partea din mijloc cu tapițerie și brațe laterale*	*1 buc*	*7*	*Piuliță de fixare a roții*	*4 buc*
3	*Partea inferioară cu tapițerie*	*1 buc*	*8*	*Cheie de asamblare*	*2 buc*
4	*Roți*	*6 buc*	*9*	*Cheie Allen*	*1 buc*
5	*Șurub*	*4 buc*			

RO Română

NOTA EXPLICATIVĂ A SIMBOLURILOR	
	Citiți instrucțiunile de utilizare.
	Nu aruncați la gunoiul menajer obișnuit. În schimb, apelați la centrele de reciclare prin metode ecologice acceptabile. Vă rugăm să acordați atenție protecției mediului înconjurător.
	Pentru acest ambalaj s-a plătit o contribuție financiară pentru returnarea și prelucrarea ulterioară prin reciclare.
	Materialele de ambalare sunt reciclabile. Vă rugăm să nu aruncați materialele de ambalare la gunoiul menajer, ci să le predați la centrele de colectare a materialelor reciclabile.

INSTRUCȚIUNI DE SIGURANȚĂ

Utilizarea pentru care a fost conceput produsul:

- Produsul este destinat exclusiv lucrului în atelier - ca pat sau scaun mobil pentru service.
- Este destinat exclusiv unei singure persoane - nu este permisă șederea mai multor persoane simultan.
- Nu îl utilizați ca ajutor pentru urcat sau transportul persoanelor.

Capacitatea maximă de încărcare:

- Respectați capacitatea de încărcare specificată de producător (consultați secțiunea „Parametri tehnici”).
- Supraîncărcarea poate duce la deteriorarea cadrului sau a roților și poate provoca accidentări.
- Dacă patul/ scaunul mobil este supraîncărcat, nu îl mai utilizați - deteriorările ascunse pot afecta siguranța acesteia.

Stabilitate și suprafață:

- Folosiți-l doar pe suprafețe plane și solide.
- Evitați utilizarea pe scări, suprafețe înclinate sau alunecoase.

Verificare înainte de utilizare:

- Înainte de fiecare utilizare, verificați dacă patul/ scaunul mobil prezintă deteriorări sau uzură. Patul/ scaunul mobil poate fi utilizat numai în stare perfectă.

Manipularea în siguranță:

- Folosiți patul/ scaunul mobil numai dacă vehiculul sau utilajul sub care lucrați este fixat în siguranță (ridicat și susținut de suporturi adecvate).
- Nu mutați patul/ scaunul mobil în timp ce cineva stă așezat sau întins pe acesta.
- La trecerea de la poziția culcată la cea de scaun, asigurați întotdeauna mecanismul în poziția corectă. Dacă mecanismul nu este bine fixat, poate apărea o răsturnare neintenționată.

- AVERTISMENT! Roțile permit mișcarea liberă, astfel încât patul/ scaunul mobil se poate mișca în timpul mișcării.

- AVERTISMENT! Risc de ciupire/strivire a degetelor – părțile mobile ale patului/ scaunului mobil și articulațiile pot prinde degetele în timpul plierii sau deschiderii.

- AVERTISMENT! Nu introduceți niciodată mâinile sau degetele sub patul/ scaunul mobil! Sub greutatea persoanei, **cadrul și roțile apasă ferm pe podea.** Dacă o mână sau un deget ajunge sub cadru, **poate cauza zdrobire sau vânătăi severe.**

- AVERTISMENT! Când mutați patul/ scaunul mobil, țineți mâinile doar pe părțile desemnate ale cadrului (nu sub cadru). În timpul deplasării, roțile pot trece peste degete sau palmă, provocând zgârieturi, vânătăi sau tăieturi.

- Folosiți mănuși de protecție pentru a reduce riscul de tăieturi sau zgârieturi.
- Mențineți zona de lucru curată pentru a preveni prinderea accidentală a mâinilor între cadru și alte obiecte

de pe podea.

Întreținere:
- Folosiți doar o lavetă ușor umedă pentru curățarea părților tapițate. Nu se recomandă utilizarea agenților de curățare agresivi sau a solvenților, deoarece pot deteriora materialul și pot reduce durata de viață a acestuia.
- Nu expuneți produsul la ploaie directă sau la umiditate excesivă pentru a preveni coroziunea.

ASAMBLARE ȘI UTILIZARE

PROCEDURA DE ASAMBLARE:

1. Verificarea conținutului pachetului:
- Înainte de a începe asamblarea, verificați dacă pachetul conține toate piesele.

2. Asamblarea secțiunii centrale cu tapițerie și brațe laterale la secțiunea inferioară cu tapițerie
- Scoateți știftul de blocare (A) pentru ca piesele să poată fi asamblate corect.
- Așezați secțiunea centrală cu tapițerie și brațele laterale (2) pe secțiunea inferioară cu tapițerie (3), astfel încât știftul de blocare (A) să se potrivească în orificiul (B).
- Apoi conectați piesele individuale folosind șuruburi (5) și piulițe (6) așa cum se arată (Fig. 1).
- Folosiți cheile de asamblare (8) pentru a strânge bine.

3. Asamblarea părții superioare cu scaun::
- Poziționați partea superioară cu scaun (1), partea centrală cu tapițeria și brațele laterale (2) astfel încât orificiile pentru șuruburi să fie aliniate între ele.
- Apoi conectați părțile individuale folosind șuruburi (5) și piulițe (6) așa cum se arată (Fig. 2).
- Folosiți chei de asamblare (8) pentru a strânge bine.

4. Asamblarea roților:
- Înșurubați roțile (4) în orificiile pregătite în partea inferioară a cadrului.
- Apoi fixați roțile cu piulițe de fixare (7), așa cum se arată (Fig. 3).
- Utilizați cheia de montare (8) și cheia Allen (9) pentru a le strânge.
- Verificați dacă roțile se rotesc liber și sunt fixate în siguranță.

5. Transformarea patului mobil pentru montaj în scaun:
- Trageți complet știftul de blocare (A) și țineți-l.
- Înclinați secțiunea centrală cu tapițerie și brațe laterale (2) în sus și eliberați știftul de blocare astfel încât să se potrivească în orificiul (B), așa cum se arată (Fig. 4).
- Apoi rabatați partea superioară cu scaunul (1) în poziție orizontală, așa cum se arată (Fig. 5).

6. Verificarea finală
- După finalizarea asamblării, verificați din nou toate șuruburile și conexiunile.
- Se recomandă să testați mai întâi produsul fără sarcină și abia apoi să îl utilizați pentru lucru.

CURĂȚARE ȘI ÎNTREȚINERE

Părți tapițate
- Pentru curățarea părților tapițate, folosiți doar o cârpă ușor umedă. Nu utilizați detergenți agresivi sau solvenți, deoarece pot deteriora materialul și îi pot scurta durata de viață.

Cadru din oțel
- Ștergeți cu o cârpă umedă, folosind un agent de curățare neutru, dacă este necesar.
- Dacă apar semne de coroziune, curățați zona afectată și tratați-o cu un spray anticoroziv adecvat.

Roţi

- Verificați periodic dacă se rotesc liber și nu sunt murdare de praf sau grăsime.
- Dacă este necesar, curățați-le și aplicați o cantitate mică de lubrifiant la articulațiile pivotante.

Articulaţii şi şuruburi

- Verificați periodic toate șuruburile de fixare și strângeți-le, dacă este necesar. Aveți grijă să nu slăbiți mecanismul în timpul utilizării.

Depozitare

- Depozitați patul/scaunul mobil într-un loc uscat, ferit de umiditate și ploaie. Nu îl expuneți la lumina soarelui prelungită pentru a evita deteriorarea suprafeței tapițeriei.

PROTECȚIA MEDIULUI ÎNCONJURĂTOR

Simbolul cu containerul marcat pe produse sau în documentele însoțitoare înseamnă că produsele electrice și electronice folosite nu trebuie adăugate în deșeurile menajere generale. Pentru eliminarea, recuperarea și reciclarea corespunzătoare, vă rugăm să luați aceste produse la punctele de colectare desemnate unde pot fi preluate gratuit. În mod alternativ, în unele țări, puteți returna produsele uzate la comerciantul local atunci când achiziționați un produs nou echivalent. Eliminarea corectă a acestui produs va ajuta la economisirea resurselor naturale valoroase și va ajuta la prevenirea consecințelor negative potențiale asupra mediului și sănătății umane, care ar putea fi cauzate de manipularea necorespunzătoare a deșeurilor. Pentru mai multe detalii, contactați autoritatea locală sau cel mai apropiat punct de colectare. Se pot impune sancțiuni pentru eliminarea incorectă a acestui tip de deșeuri în conformitate cu reglementările naționale.

EN English

FOLDABLE ROLLING CREEPER SEAT

PRODUCT DESCRIPTION

- **The foldable rolling creeper seat** is a device designed for working in both lying and sitting positions. It is mainly used for repairs, maintenance, and assembly work on the underside of vehicles or other machinery. It is equipped with upholstery for greater comfort and wheels for easy movement. With a simple flip and locking mechanism, it can be used as a low rolling stool, suitable for seated work, such as wheel assembly or repairs at lower heights.

- The steel frame with a powder-coated finish ensures strength and durability.
- The upholstered parts are made of polyurethane foam covered with durable synthetic leather, which provides comfort and is easy to clean.
- Swivel wheels allow movement in all directions.

Use the device only for its intended purpose. Any other use is considered improper use. The user/operator, and not the manufacturer, will be liable for any damage or injury caused by such improper use. Please note that this device is not designed for commercial or industrial use. The warranty will not be valid if the device is used for commercial, industrial or similar purposes.

TECHNICAL PARAMETERS			
	MAX. LOAD CAPACITY	**BED**	150 kg
		SEAT	120 kg
	DIMENSIONS	**BED**	91 x 42 x 12 cm
		SEAT	45.5 x 42 x 37 cm
	WEIGHT	5.3 kg	

EN English

PACKAGE CONTENTS

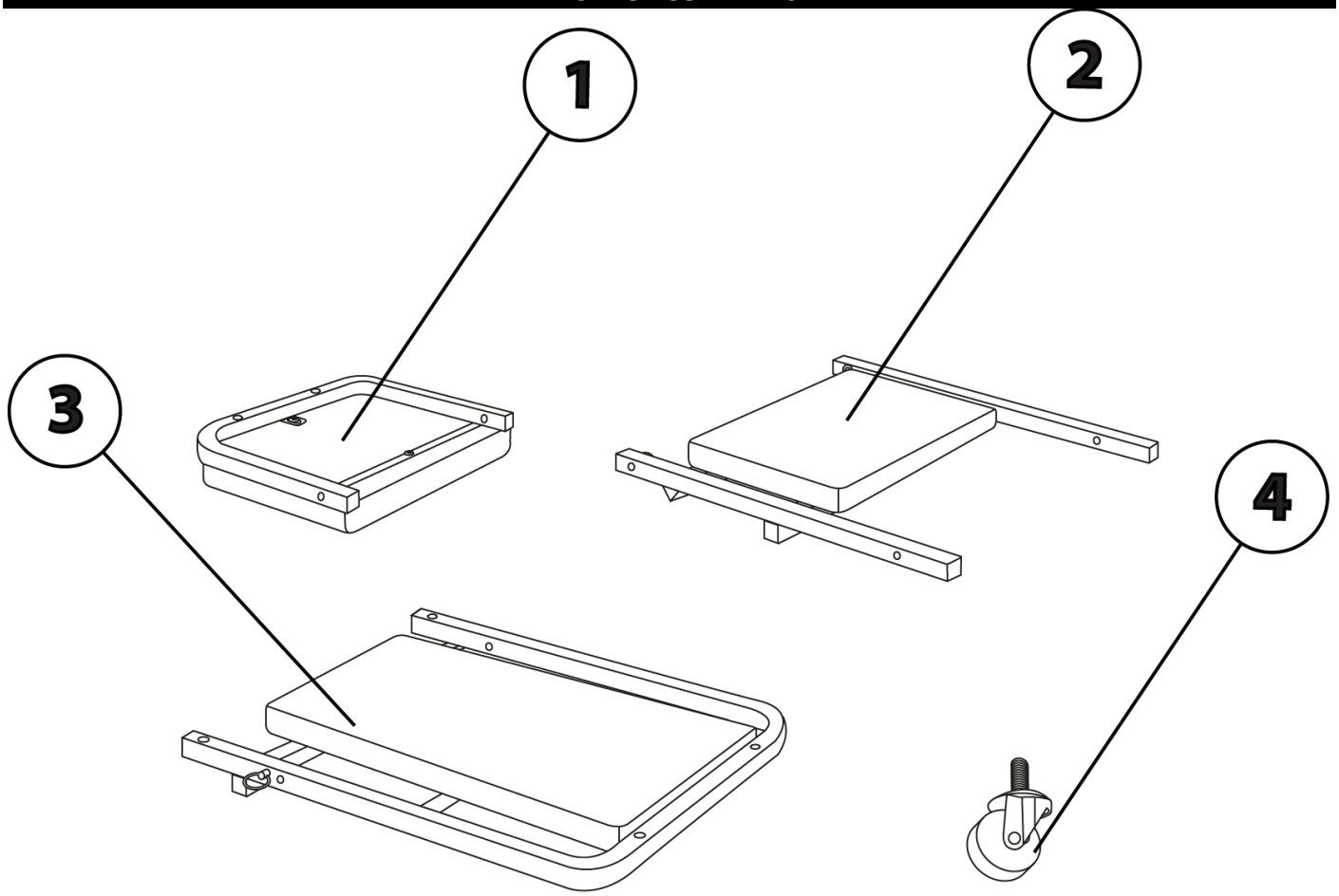

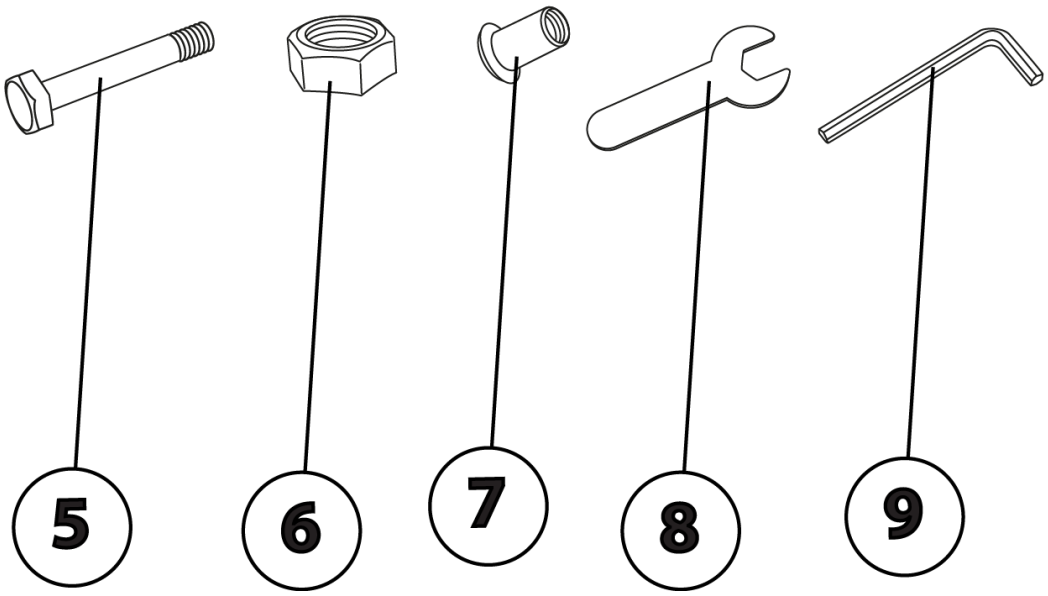

1	*Upper part with seat*	*1 pc*	*6*	*Nut*	*4 pc*
2	*Middle part with upholstery and side arms*	*1 pc*	*7*	*Wheel fastening nut*	*4 pc*
3	*Lower part with upholstery*	*1 pc*	*8*	*Assembly wrench*	*2 pc*
4	*Wheels*	*6 pcs*	*9*	*Allen key*	*1 pc*
5	*Screw*	*4 pcs*			

EN English

EXPLANATIONS OF SYMBOLS	
	Read the instruction manual.
	Do not dispose of in regular household waste. Please take it to recycling centers by environmentally friendly means. Please help protect the environment.
	A financial contribution has been paid for this packaging to be taken back and recycling of this packaging.
	Packaging materials are recyclable. Please do not dispose of packaging materials in municipal waste, but hand them over to a recycling collection point.

SAFETY INSTRUCTIONS

Intended use:
- The product is intended exclusively for use in workshops – as a rolling creeper seat or bed
- It is intended for use by one person only – multiple persons are not permitted to sit on it at the same time.
- Do not use it as a step aid or for transporting people.

Maximum load capacity:
- Adhere to the load capacity specified by the manufacturer (see section "Technical parameters").
- Overloading may result in damage to the frame or wheels and cause injury.
- If the creeper is overloaded, do not use it further - hidden damage may compromise its safety.

Stability and Surface:
- Use only on a flat and firm surface.
- Avoid use on stairs, slopes or slippery surfaces.

Before each use:
- Before each use, check that the creeper is not damaged or worn in any way. The creeper may only be used in perfect condition.

Safe handling:
- Use the foldable creeper only when the vehicle or machine you are working on is securely fastened (lifted and supported by appropriate stands).
- Do not move the foldable creeper when someone is sitting or lying on it.
- When converting from the creeper to the stool position, always lock the mechanism in the correct position. If the mechanism is not properly secured, unintended tipping may occur.
- WARNING! The wheels allow free movement, so the creeper may move during adjustment.
- WARNING! Risk of finger pinching/bruising – moving parts of the frame and joints may catch your fingers when folding or unfolding.
- WARNING! Never place your hands or fingers under the foldable creeper! When the creeper is loaded with a person's weight, **pressure is applied from the frame and wheels to the floor.** If a hand or finger is under the frame, it can cause **severe compression or bruising.**
- WARNING! When moving the foldable creeper, hold only the designated parts of the frame (not under the frame). When moving, the wheel may roll over your finger or palm, causing abrasions, bruises, or cuts.
- Use protective work gloves to reduce the risk of cuts or abrasions.
- Keep the workplace clean to avoid accidental trapping of hands between the frame and other objects on the floor.

Maintenance:
- Use only a slightly damp cloth to clean the upholstered parts. The use of aggressive cleaning agents or solvents is not recommended as it may damage the material and reduce its lifespan.

- Do not expose the product to direct rain or excessive humidity to prevent corrosion.

USE AND ASSEMBLY

ASSEMBLY PROCEDURE:

1. Checking the package contents:

- Before starting assembly, check that the package contains all parts.

2. Assembling of the middle section with upholstery and side arms to the lower part with upholstery

- Pull out the locking pin (A) to allow proper alignment of the parts.
- Place the middle part with upholstery and side arms (2) onto the lower part with upholstery (3) so that the locking pin (A) fits into the hole (B).
- Then connect the individual parts using screws (5) and nuts (6) as shown (Fig. 1).
- Use the assembly wrenches (8) to tighten securely.

3. Assembling the upper part with the seat:

- Place the upper part with seat (1) onto the middle part with upholstery and side arms (2) so that the screw holes are properly aligned.
- Then connect the individual parts using screws (5) and nuts (6) as shown (Fig. 2).
- Use the assembly wrenches (8) to tighten securely.

4. Assembling the wheels:

- Screw the wheels (4) into the prepared holes on the bottom of the frame.
- Then secure the wheels with the fastening nuts (7) as shown (Fig. 3).
- Use the assembly wrench (8) and Allen key (9) to tighten securely.
- Check that the wheels rotate freely and are securely attached.

5. Converting the creeper into a seat

- Fully pull out the locking pin (A) and hold it.
- Fold the middle part with upholstery and side arms (2) upward and release the locking pin so that it fits into the hole (B) as shown (Fig. 4).
- Then fold the upper part with seat (1) into a horizontal position as shown (Fig. 5).

6. Final check

- After completing the assembly, check all screws and connections once again.
- It is recommended to test the product without load first and only then use it for work.

CLEANING AND MAINTENANCE

Upholstered parts

- To clean the upholstered parts, use only a slightly damp cloth. Do not use aggressive cleaning agents or solvents, as it may damage the material and reduce its lifespan.

Steel frame

- Wipe with a damp cloth, using a mild neutral cleaning agent if necessary.
- If signs of corrosion appear, clean the affected area and treat it with a suitable anti-corrosion spray.

Wheels

- Regularly check that they rotate freely and are not contaminated with dust or grease.
- If necessary, clean them and apply a small amount of lubricant to the swivel joints.

Joints and screws

- Check all fastening screws from time to time and tighten them if necessary. Be careful not to loosen the mechanism during use.

Storage

- Store the creeper in a dry place, protected from moisture and rain. Do not expose it to prolonged sunlight, as this may damage the upholstery surface.

PROTECTION OF THE ENVIRONMENT

The crossed-out waste bin symbol on products or their accompanying documents signifies that used electrical and electronic products must not be disposed of with regular household waste. To ensure proper disposal, recovery, and recycling, take these products to designated collection points where they will be accepted free of charge. In some countries, you may also return your old products to a local retailer when purchasing a new equivalent item. By disposing of this product responsibly, you contribute to the preservation of valuable natural resources and help prevent potential negative effects on the environment and human health caused by improper waste disposal. For more information, please contact your local authority or the nearest collection point. Improper disposal of this waste may result in fines in accordance with national regulations.

STREND PRO®

ZÁRUČNÝ LIST / ZÁRUČNÍ LIST / JÓTÁLLÁSI JEGY / LISTA DE GARANŢIE / WARRANTY LETTER

Sériové číslo: Sériové číslo: Sorozatszám: Nr. serie: Serial number:	Dátum predaja: Datum prodeje: Eladás dátuma: Data vânzării: Date of sale:	Podpis a pečiatka predajcu: Razitko a podpis prodejce: Az eladó aláírása és bélyegzője: Ştampila vânzătorului: Seller's stamp and signature:

PODMIENKY ZÁRUKY / ZÁRUČNÍ PODMÍNKY / A JÓTÁLLÁS FELTÉTELEI / CONDIŢIILE DE GARANŢIE / WARRANTY TERMS

SK: Na tento výrobok sa poskytuje záruka po dobu 24 mesiacov odo dňa predaja, respektíve odo dňa vyskladnenia. V dobe záruky vám záručný servis vykoná opravy všetkých závad vzniknutých následkom výrobnej chyby bezplatne. Pri uplatnení požiadavky na záručnú opravu musí byť spolu s prístrojom predložený úplne a čitateľne vyplnený záručný list. Pri odosielaní prístroja do opravy, dopravné náklady hradí zákazník. Originálny obal od výrobku starostlivo uschovajte.

Záruka sa nevzťahuje na
- prístroj poškodený počas dopravy a nesprávneho skladovania
- poruchy spôsobené nesprávnou obsluhou alebo údržbou
- poruchy spôsobené vplyvom opotrebenia výrobku a materiálu
- poruchy spôsobené používaním prístroja na iný účel než na aký je určený
- prístroj, do ktorého bol vykonaný neodborný zásah alebo úprava
- nekompletnosť výrobku, ktorú bolo možné zistiť už pri predaji

CZ: Na tento výrobek se poskytuje záruka po dobu 24 měsíců ode dne prodeje, respektive ode dne vyskladnění. V době záruky vám záruční servis provede opravy všech závad vzniklých následkem výrobní chyby bezplatně. Při uplatnění požadavku na záruční opravu musí být spolu s přístrojem předložen úplně a čitelně vyplněný záruční list. Při odesílání přístroje do opravy, dopravní náklady hradí zákazník. Originální obal od výrobku pečlivě uschovejte.

Záruka se nevztahuje na:
- přístroj poškozen během dopravy a nesprávného skladování
- poruchy způsobené nesprávnou obsluhou nebo údržbou
- poruchy způsobené vlivem opotřebení výrobku a materiálu
- poruchy způsobené používáním přístroje na jiný účel, než na jaký je určen
- přístroj, do kterého byl proveden neodborný zásah nebo úprava
- nekompletnost výrobku, kterou bylo možné zjistit již při prodeji

HU: Erre a termékre az eladás, illetve a kiraktározás dátumától számított 24 hónap jótállás érvényes. A jótállás időtartamán belül a garanciaszerviz Önnek ingyen biztosítja a gyártási hibából származó minden termékhiba javítását. A jótállás érvényesítéséhez a terméken kívül az olvashatóan és teljes korúén kitöltött jótállási jegy leadása is szükséges. A termék küldése esetén a szállítási költségek a vásárlót terhelik. A termék eredeti csomagolását gondosan őrizze meg.

A jótállás nem érvényes:
- ha a készülék a nem megfelelő szállítás vagy tárolás következtében hibásodott
- a helytelen használat vagy karbantartás következtében keletkező hibákra
- a termék vagy az anyag elhasználódása következtében keletkező hibákra
- a készülék nem rendeltetésszerű használata következtében keletkező hibákra
- a készülékre, amelyen nem szakszerű beavatkozást vagy módosítást hajtottak végre
- a termék hiányos voltára, amely az eladás során is már észrevehető volt

RO: Garanția pentru acest produs este 24 luni de la data vânzării, respectiv de la data scoaterii din depozit. În timpul garanției service-ul de garanție va efectua toate reparațiile de defecțiuni apărute ca urmare a greșelilor de producție, în mod gratuit. La revendicarea reparației de garanție solicitate, pe lângă produsul prezentat trebuie depusă și lista de garanție completată corect și citibil. La trimiterea aparatului la reparații, cheltuielile de transport suportă clientul. Păstrați ambalajul original al produsului cu atenție.

Garanția nu se referă la:

- aparatul defectat în timpul transportului și prin depozitare necorespunzătoare
- defecțiunile pricinuite de manipularea sau întreținerea necorespunzătoare
- defecțiunile pricinuite de uzura produsului sau materialului
- defecțiunile pricinuite de folosirea aparatului în alt scop, decât pentru care este destinat
- aparatul în care s-a intervenit sau s-a efectuat reglarea în mod necalificat
- produsul fabricat incomplet, greșeala care putea fi constatată deja la vânzare

EN: This product is guaranteed for 24 months from date of sale or removal from storage. All manufacturing defects found during the warranty period will be repaired at no charge. To submit a request for warranty repairs, fill out the warranty card legibly and completely and attach it to the device. Customers pay the cost of transport when sending a device for repairs. Keep the product's original packaging in a safe place.

The warranty does not cover:

- Damage caused to the device during transit or from improper storage
- Malfunctions caused by incorrect operation or maintenance
- Malfunctions caused by product and material wear
- Malfunctions caused by using the device for purposes other than those intended
- Damage caused by tampering or modifications
- Any incomplete work not discovered on the product when it was sold

SERVISNÉ ZÁZNAMY / SERVISNÍ ZÁZNAMY / JAVÍTÁSI BEJEGYZÉSEK / NOTIFICAREA SERVICE / SERVICE RECORDS

Splnomocnený zástupca výrobcu / Zplnomocněný zástupce výrobce/ A gyártó felhatalmazott képviselője / Reprezentantul împuternicit al producătorului: / Represented by :
Slovakia Trend Export-Import s.r.o., Michalovská 87/1414, 073 01 Sobrance
Fax: **(056) 652-2329** Tel: **0915 392 687** E-mail: **servis@slovakia-trend.sk**